Gabriel

CATÁLOGO BOLSAS DE AIRE 2021

Para Tractocamiones y Remolques

ÍNDICE GENERAL

ESTRUCTURA ORGANIZACIONAL 2
CARACTERÍSTICAS DE UNA BOLSA DE AIRE 6
¿CÓMO MEDIR UNA BOLSA DE AIRE 8
TIPOS DE BOLSAS DE AIRE 9
VENTAJAS DE UNA BOLSA DE AIRE 10
MANUAL DE INSTALACIÓN 11
BOLSA TIPO RECTA O LÓBULO RODANTE 13
BOLSA TIPO FUELLE 43
BOLSA CABINA Y ASIENTO 49
BOLSA PARA AUTOBUSES 61
BOLSA - SUSPENSIÓN DELANTERA 65
INTERCAMBIOS 67
INTERCAMBIOS EQUIPO ORIGINAL 87
GARANTÍA GABRIEL 92
CAUSAS DE FALLA 93

ORGANIZATIONAL STRUCTURE

Group

Group autoparts

Autoparts manufacturing
Autoparts commercialization

Group mining

Equipment provider
Fleet operation
Fleet management

Group infrastructure

Excavators
Loaders
Skid
Pavers
Pipelayers
Compactors

Group real state development

Promotion and structuring
Proyect Management
Construcction
Technical direction
Architectural design
Asset Management

Manufacturing

INCOLBEST	IMAL	Gabriel / G-control	BWB	COFRE	Madeal	Bonem
Brake Pads Brake blocks Brake linings Brake lining roll Clutch facings Brake cylinders Rivets	Multi - Leaf Springs Parabolic Springs Coil Springs Stabilizer bars Heavy suspension parts	Shock absorbers Suspension parts	Clutch components Water pumps Oil pumps Actuators Valves	Steel wheels Brake Fluid	Alluminum wheels	Agricultural Tools

Commercialization

CHANEME
Tires Autoparts

Commercialization

PERÚ	ECUADOR	MÉXICO	USA
Grupo perú	IMFRISA	Gabriel	Marathon

63 YEARS MANUFACTURING

EXPORTING TO

MORE THAN 25 COUNTRIES WORLDWIDE

FACTORIES

COLOMBIA
MÉXICO
ECUADOR
VENEZUELA

COMMERCIAL OPERATIONS

USA
MEXICO
COLOMBIA
ECUADOR
PERU
VENEZUELA

OEM SUPPLIERS SINCE 1962

AUTOPARTS UNITS

BRAKES AND FRICTION MATERIAL

STEEL AND ALUMINUM WHEELS

SUSPENSION PARTS

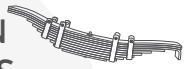

SHOCK ABSORBERS

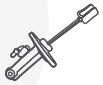

CLUTCH DISCS AND COVERS

MOTORCYCLE BRAKES

OUR BRANDS

INCOLBEST
Gabriel
COFRE
BWB
KROSS
CHANEME
imal
Madeal
G-control
Marathon BRAKE SYSTEMS

EXPORTING TO

MORE THAN 25 COUNTRIES WORLDWIDE

FACTORIES

COLOMBIA
MEXICO
ECUADOR
VENEZUELA

COMMERCIAL OPERATIONS

USA
MEXICO
COLOMBIA
ECUADOR
PERU
VENEZUELA

FOLLOW US

/incolbest
/imalsuspension
/gabrielmexicoamortiguadores
/www.chaneme.com.co

Gabriel

CARACTERÍSTICAS DE UNA BOLSA DE AIRE

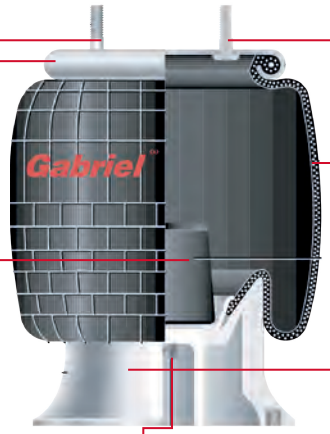

01 PERNO
Pieza permanente del ensamble de la placa de cierre utilizada para conectar la bolsa a la suspensión.

02 PERNO DE COMBINACIÓN
Combinación perno de montaje y entrada de aire.

03 PLACA DE CIERRE / TAPA SUPERIOR
Plegada sobre la membrana de hule desde la fábrica permitiendo la prueba completa de fugas de piezas antes del envío.

04 FUELLE / MEMBRANA DE HULE
El corazón de la bolsa de aíre. Incluye por lo menos cuatro capas de material - una capa interna de hule, dos capas de tela reforzada con cordón y la capa externa de hule.

05 TOPE
Un dispositivo de hule sólido moldeado a prueba de error, utilizando en muchas aplicaciones de suspensiones.

06 PISTÓN
La sección inferior al estilo de la bolsa de aire fabricada en aluminio, acero o plástico de fibra reforzada.

07 PERNO DEL PISTÓN
Conecta el pistón a la membrana de hule. Extendido, en algunos casos, sirve como medio para conectar la bolsa a la suspensión.

¿PORQUÉ? USAR Gabriel

Encontrarás el equilibrio adecuado entre comodidad, manejo y rendimiento esa es la clave para elegir la configuración perfecta de la suspensión neumática.

CARACTERÍSTICAS DE UNA BOLSA DE AIRE

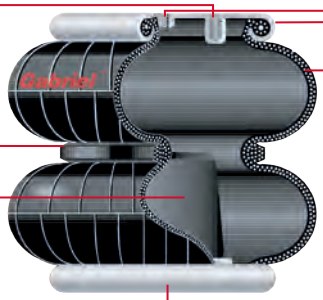

01 TUERCA CIEGA
Pieza permanente del ensamble de la placa de cierre utilizada para conectar la bolsa a la suspensión.

02 ORIFICIO PARA ACCESORIO
Un orificio roscado por lo general de 1/4 NPT proporcionando entrada de aire para la bolsa.

03 ANILLO DE SOPORTE
Un anillo de soporte de la bolsa de aire de fuelle múltiple.

04 FUELLE / MEMBRANA DE HULE
El corazón de la bolsa de aíre. Incluye por lo menos cuatro capas de material - una capa interna de hule, dos capas de tela reforzada con cordón y la capa externa de hule.

05 TOPE
Un dispositivo de hule sólido moldeado a prueba de error, utilizando en muchas aplicaciones de suspensiones.

06 PLACA DE CIERRE / TAPA SUPERIOR
Plegada sobre la membrana de hule desde la fábrica permitiendo la prueba completa de fugas de piezas antes del envío.

07 PLACA DE CIERRE / TAPA INFERIOR
Plegada sobre la membrana de hule desde la fábrica permitiendo la prueba completa de fugas de piezas antes del envío.

¿CÓMO MEDIR UNA BOLSA DE AIRE?

01
Definir estilo o tipo de bolsa, Lóbulo / Membrana Rodante o Fuelle.

02
Medir diámetro aproximado de Membrana de Hule o Fuelle.

03
Medir diámetro de Tapa / Placa superior.

04
Determinar y ubicar Pernos / Roscas / Entradas de aire.

05
Medir diámetro de Tapa / Placa inferior o Pistón.

06
Determinar y ubicar Pernos / Roscas de tapa /Placa inferior o Pistón.

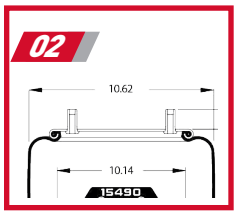

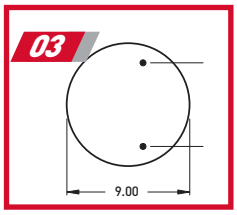

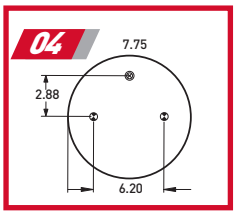

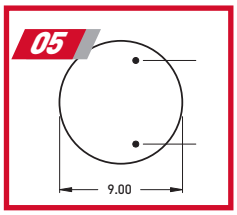

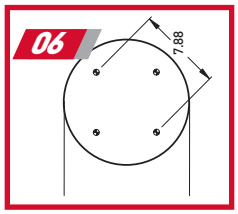

TIPOS DE BOLSAS DE AIRE

BOLSA RECTA O LÓBULO RODANTE

BOLSA TIPO FUELLE

BOLSA CABINA Y ASIENTO

VENTAJAS DE USAR UNA BOLSA DE AIRE

Una de las principales ventajas de instalar una suspensión neumática en tu tractocamión y remolque es la comodidad y confort en carretera. Es por eso por lo que hoy en día numerosos fabricantes recurren a la suspensión neumática para eliminar los muelles tradicionales permitiendo una conducción mucho más suave en el camino.

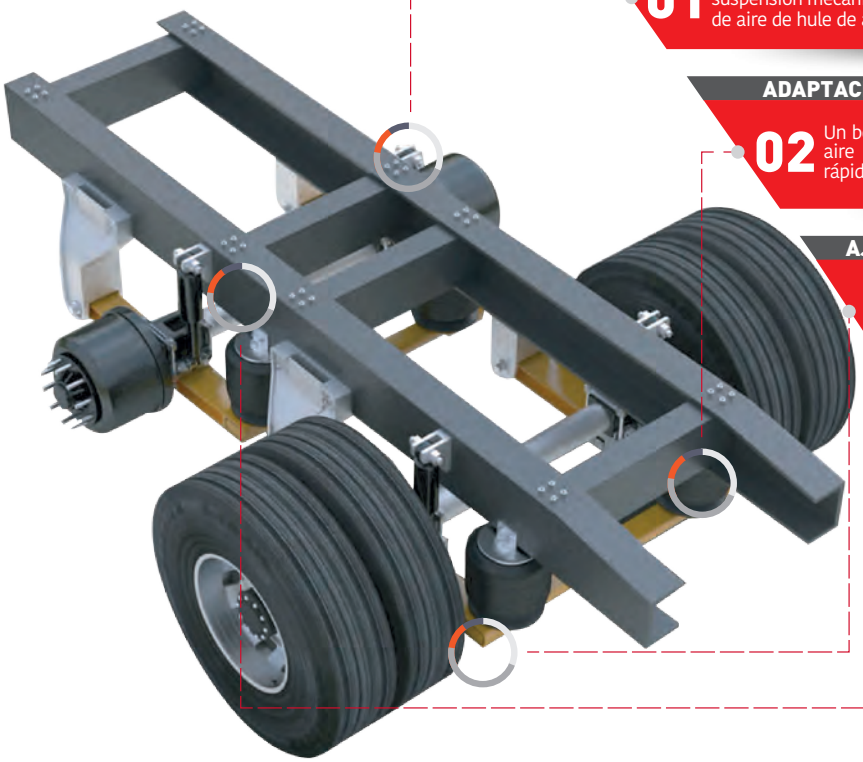

ALTA RESISTENCIA

01 Suspensión de bolsa de aire reemplaza a la suspensión mecánica de muelles por bolsa de aire de hule de alta resistencia.

ADAPTACIÓN

02 Un beneficio adicional de suspensiones de aire es su capacidad para adaptarse rápidamente a requerimientos de manejo.

AJUSTE DE NIVEL

03 Sistemas de suspensión de bolsas de aire tienen varias ventajas sobre los muelles mecánicos tradicionales, que es nivelar la suspensión de acuerdo a las necesidades de carga y manejo.

CARROCERÍA

04 El beneficio más importante de un sistema de suspensión de bolsa de aire es proteger la carrocería con un manejo más suave, dando mayor vida al tractocamión.

ESPECIFICACIONES **GENERALES**

Especificaciones de torque

Descripción	Tamaño	Torque (lb-pie)
Tuercas en los tornillos de la tapa	5 / 16 - 24	17 - 22
Tornillos en las tuercas de la tapa	3 / 8 - 24	28 - 32
Tornillos en la tuerca ciega de las tapas	3 / 8 - 16	15 - 20
Adaptador al final del tornillo en la tuerca ciega	3 / 8 - 16	15 - 20
Tuerca en el adaptador final del perno	3 / 8 - 13	25 - 30
Pernos de la tapas o tuercas ciegas	1 / 2 - 13	40 - 45
Tuerca de sujeción de la base del psitón a la superficie interior del montaje	1 / 2 - 13	45 - 50
Tuerca en los pernos de entrada de aire	1 / 4 - UP	17 - 22

MANUAL DE INSTALACIÓN

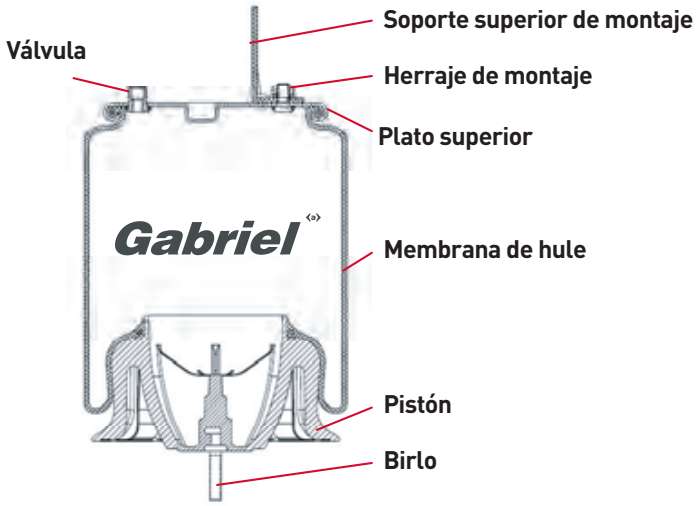

PREPARACIÓN DEL VEHÍCULO

- Coloque el vehículo de manera segura lo más alto posible.
- Deje salir el aire de la bolsa.
- Retire la bolsa de aire usada.

INSTALACIÓN

1. Coloque la bolsa de aire en el chasis con el soporte superior o la placa.
2. Coloque el pistón en la base de suspensión, infle la bolsa de aire y baje el vehículo. La bolsa de aire quedará montada y automáticamente ajustará el pistón.
3. Coloque el plato de la suspensión hasta que asiente en el pistón de la bolsa de aire.
4. Infle con precaución la bolsa de aire hasta que la membrana de hule asiente correctamente sobre el pistón.
5. Cuando baje su vehículo, la membrana de hule rodará automáticamente en el pistón y la bolsa de aire quedará instalada.

¡ADVERTENCIA!

No inflar a menos que esté totalmente segurado en el sistema de suspención del vehículo. o en alguna otra estructura. La presión no debe exceder los 100PSI / 7bar ¡De lo contrario existe peligro de lesiones! Temperatura de trabajo: -40°C a 70°C / -40°F a 158°F

Gabriel

Gabriel

BOLSA TIPO RECTA
O LOBULO RODANTE

TIPO RECTA
O LÓBULO RODANTE

NO. DE PARTE
GA1191-A

W01-358-1191 / 1R12-432

APLICACIONES

MARCA	NÚMERO OE
NAVISTAR	3541731C1
INT'L/NAVISTAR	350243C94

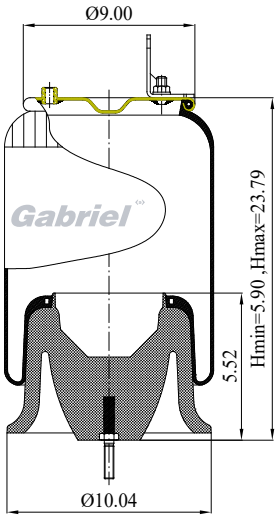

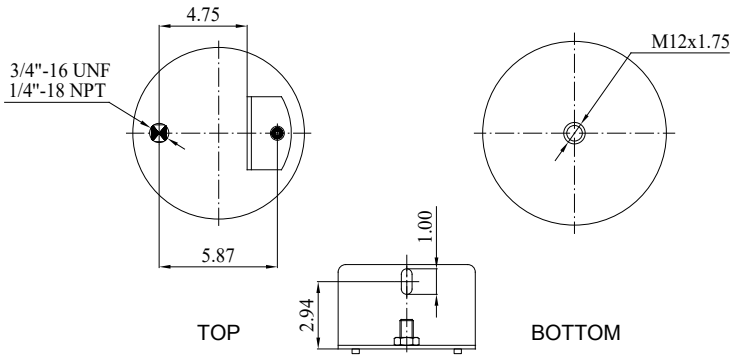

COMPONENTES

TAPA	MEMBRANA HULE	PISTÓN PLÁSTICO
ASA-92-8-344	566-24-3-165	566-20-7-236
	9 10B-19.5 P 889 (BK), 9 10S-18 P 1067 (BK)	9316239
2942	1T15XR-9 O 1T15M-9	4008/FIP-101526

INTERCAMBIOS

MARCA	NÚMERO
ASA	92-8-344
AIRTECH	39875 KPP
AUTOMANN	AB1DK23R-1731
AUTOMANN	AB1DF23I-P1067
CONTITECH	66908, 73746
DALLAS	AS9875, AS9900
DAYTON	452-1191, 452-1191L
EUCLID	FS9875
FIRESTONE	W01-358-1191
FIRESTONE	W01-358-9875 (OBS)
GOODYERA	1R12-432
MIDWEST	WA01-9875C
NAD	27740
PRIMERIDE	AS PR9MR18 1191
SAMPA	SP 551191-KP
TRIANGLE	AS-8889, AS-81067
TRP	ASP8890, AS10673

TIPO RECTA
O LÓBULO RODANTE

NO. DE PARTE
GA8050-A W01-358-8050/1R14-039/1R14-055/1R14-083

APLICACIONES

MARCA	NÚMERO OE	MARCA	NÚMERO OE	MARCA	NÚMERO OE
ARVIN MERITOR	S6002	HENDRICKSON	36514-13	REYCO	23631-01
BREAKE	M3510	HEND. CANADA	B-12514-013	SAF HOLLAND	AS-0039
&WHEEL	B-12514-013, 36514-13	NAVISTAR	1685174C1	VOLVO	3130498
HENDRICKSON	S-4771, B-4771	NEWAY	57008050	WATSON & CHALIN	AS-0039, SUPERSEDES AT19J-6

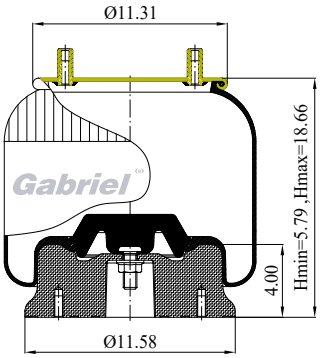

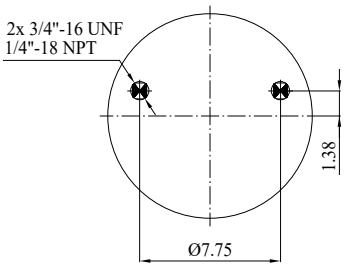

TOP

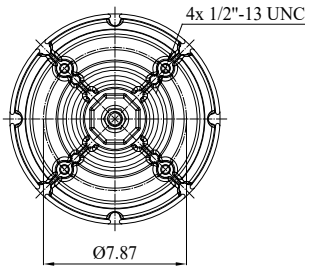

BOTTOM

INTERCAMBIOS

MARCA	NÚMERO
AUTOMANN	1DK28A-8050
BATCO	10-98050
CONTITECH	64254, 64474
CUSH	C0294
DAYTON	352-8050, 452-8050, 452-8050L
EUCLID	FS8050
FIRESTONE	W01-358-8050
FLEETMASTER	FM-8050
FLEET PRIDE	AS8050
FLEETRITE	FLT1R14039, 1R14-241
GOODYEAR	1R14-039/ 1R14-055 / 1R14-083
HALDEX	CS114039
LELAND	SC2052
LOAD GUARD	SC2052
MIDWEST	WA01-8050C
MERITOR	201680
NAD	29060
PRIMERIDE	AS PR11LN16 8050
REYCO	23631-01
RIDEWELL	1003588050C, 1000008050G
ROAD LEVELER	RL80500
SAMPA	SP 558050-KA
SPRINGRIDE	1R14-244
TRIANGLE	AS-8320
TRP	AS80500
VIBRACOUSTIC	V1DK28A-8050
WESTAR	87-78050

COMPONENTES

TAPA	MEMBRANA HULE	PISTÓN ALUMINIO
ASA-92-8-100	566-28-3-015	566-20-7-334
	11 10.5C - 16 A 320 1T19ZK-5.7 01T19J-6	9316239
2690	1T15XR-9 O 1T15M-9	9460/FIP-101136

TIPO RECTA
O LÓBULO RODANTE

NO. DE PARTE
GA8091-A

W01-358-8091/1R14-171/1R12-432

APLICACIONES

MARCA	NÚMERO OE
Hendrickson	C-20901, S-20901 (Intraux 250)
Hendrickson	S-21784
Arvin Meritor	A2258P1576

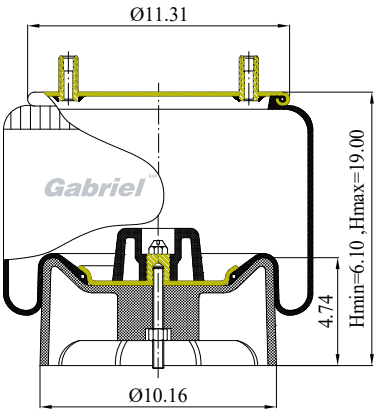

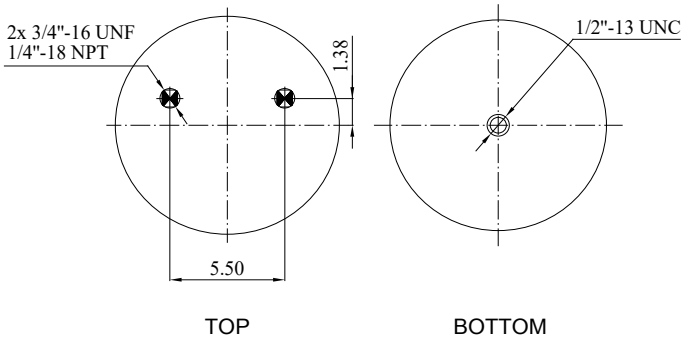

COMPONENTES

TAPA	MEMBRANA HULE	PISTÓN PLÁSTICO
ASA-92-8-237	566-28-3-065	566-20-7-152
	11 10.5-A 16 P 523	9310179
3318	1T19LC-6	9594/NAD-28384

INTERCAMBIOS

MARCA	NÚMERO
AIRTECH	38091 KPP
AUTOMANN	1DK28E-8091
BLACKTECH	RML 78091 CP
CONTITECH	64421
DAYTON	452-8091, 452-8091L
EUCLID	FS8091
FIRESTONE	W01-358-8091
FLEETMASTER	FM-8091
FLEET PRIDE	AS8091
FLEETRITE	1R14-242
GOODYEAR	1R14-171
MIDWEST	WA01-8091C
PRIMERIDE	AS PR11LL16 8091
RIDEWELL	1000156
ROAD LEVELER	RL80910
SAMPA	SP 558091-KP
SPRINGRIDE	1R14-245
TAURUS	6398
TRIANGLE	AS-8523
TRP	AS80910

TIPO RECTA
O LÓBULO RODANTE

NO. DE PARTE
GA8204-AZ

APLICACIONES

MARCA	NÚMERO OE
HOLLAND NEWAY	905-57-173(RL196A-12)905-57-223
HOLLAND NEWAY	XDSPN05360

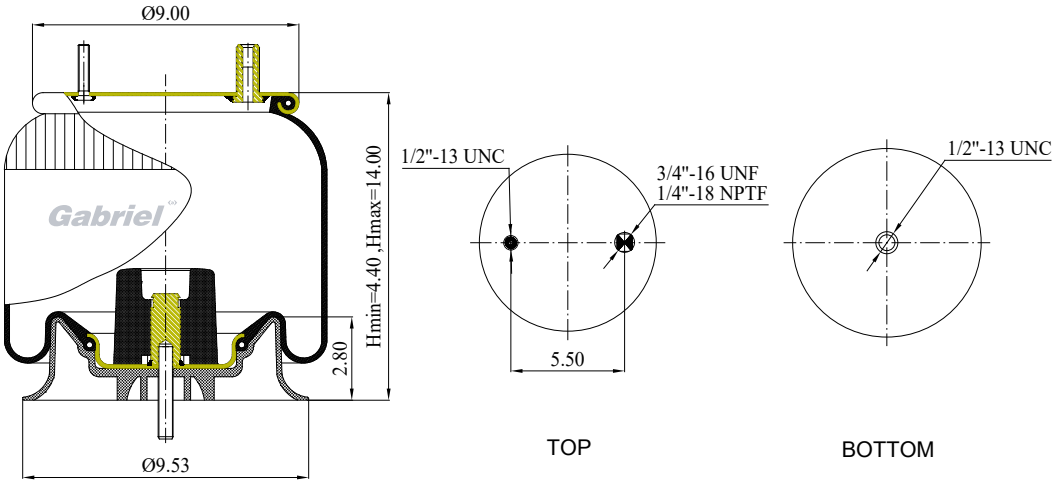

INTERCAMBIOS

MARCA	NÚMERO
AIRTECH	38204 KPP
Automann	AB1DK23F-9334/AB1DK23F-9307/ AB1DK23H-8204/ 566.ER8204
BLACKTECH	RML 78204 CP
BINKLEY	XBSPN05360
CONTITECH	64439/ 64456
DAYTON	452-8204/ 452-8204L
EUCLID	FS8204/ E-FS8204
FIRESTONE	8204/W01-358-8204/ W01-358-9307/ W01-358-9334
FLEETPRIDE	AS9307
GOODYEAR	1R12-508/ 1R12-522/ 1R12-435
MIDWEST	WA01-8204C
NEWLITE	NS 190-16
ROAD LEVELER	RL82040
SAMPA	SP 558204-KP
SPRINGRIDE	1R12-1078
TAURUS	6360
TRIANGLE	AS-8484
TRP	AS82040

COMPONENTES

COMPETIDOR	TAPA	MEMBRANA HULE	PISTÓN PLÁSTICO
Goodyear	ASA-92-8-164	566-24-3-067	566-20+7-251
Contitech		9 10-10 P 471, 910-12P484	9308127
Firestone	3235	1T15M-2	9573/NAD-18162

TIPO RECTA
O LÓBULO RODANTE

NO. DE PARTE
GA8539-A

APLICACIONES

MARCA	NÚMERO OE
HENDRICKSON	S-29892

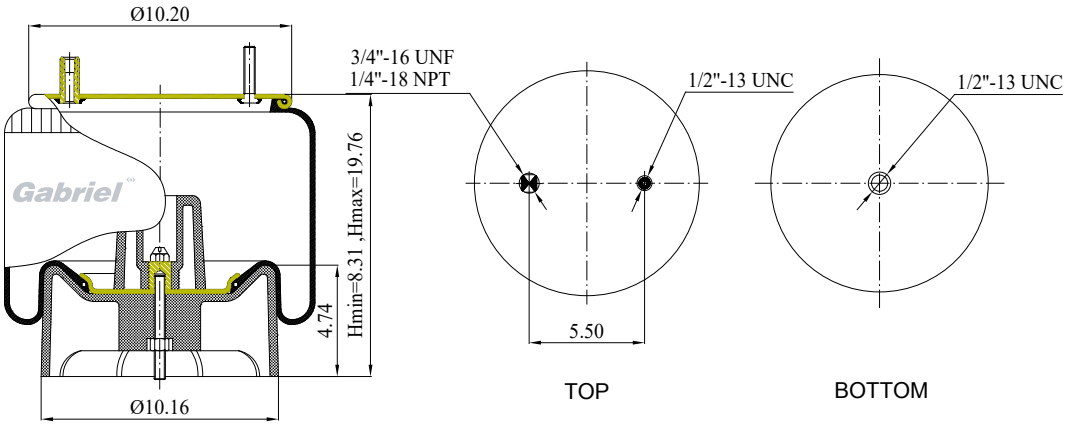

COMPONENTES

COMPETIDOR	TAPA	MEMBRANA HULE	PISTÓN PLÁSTICO
Goodyear	ASA-92-8-424	566-26-3-078	566-20-7-314
Contitech		10 10.5AV-16 P 1219	9310179
Firestone	3301	1T17GJ-6	P594/NAD-28284

INTERCAMBIOS

MARCA	NÚMERO
AUTOMANN	1DK25F-P1219
CONTITECH	78239 / 70111
DANA/SPICER	SR1JA100 / SR1VA101-1 / SR1VA105
DAYTON	352-9082
FIRESTONE	W01-358-8539
GOODYEAR	1R13-188
SAMPA	SP 558710-KA
TRIANGLE	AS-81219
TRP	AS85390

TIPO RECTA
O LÓBULO RODANTE

NO. DE PARTE
GA8708-A

APLICACIONES

MARCA	NÚMERO OE
HENDRICKSON	C-21966 (HKA200 Special)
HENDRICKSON	S-21966
NAVISTAR/FLEETRITE	1R13-250

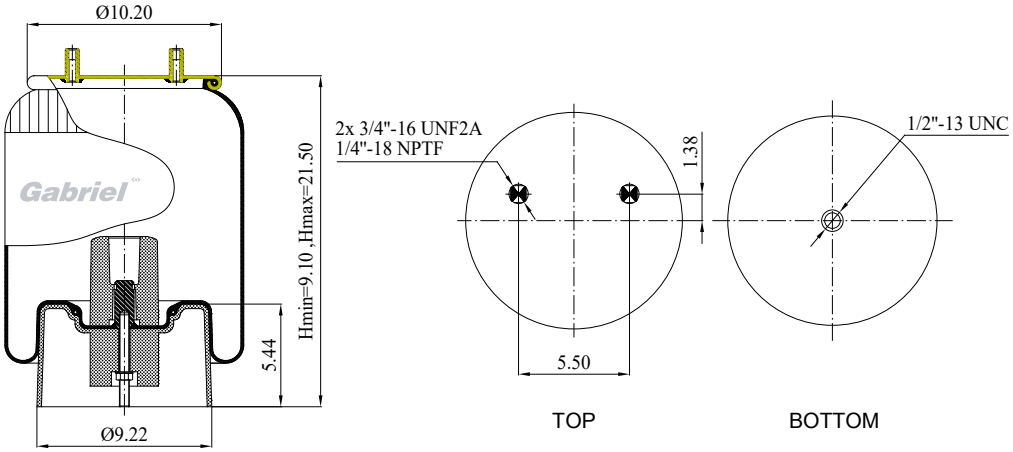

INTERCAMBIOS

MARCA	NÚMERO
AIRTECH	38708 KPP
AUTOMANN	1DK25E-8708 / 566.ER8708
BLACKTECH	RML 78708 CP
CONTITECH	64638
DAYTON	452-8708 / 452-8708L
EUCLID	FS8708
FIRESTONE	8708 / W01-358-8708/ 8718 / 8719
FLEETPRIDE	AS8708
FLEETRITE	1R13-250
GOODYEAR	1R13-177 / 1R13-128
MIDWEST	WA01-8708C
PRIMERIDE	AS PR10B16 8708
ROAD LEVELER	RL87080
SAMPA	SP 558708-KP
SPRINGRIDE	1R13-264
TRIANGLE	AS-8526
TRP	AS87080

COMPONENTES

COMPETIDOR	TAPA	MEMBRANA HULE	PISTÓN PLÁSTICO
Goodyear	ASA-92-8-274	566-26-3-078	566-20-7-152
Contitech		1010-16S526	9315733
Firestone	3300	1T17CA-6.5	9537/ NAD-29798

TIPO RECTA
O LÓBULO RODANTE

NO. DE PARTE
GA8710-A

APLICACIONES

MARCA	NÚMERO OE
Hendrickson	B-22046 / C-21623 / C-22045 / C-22046 / C-21624 / S-21624

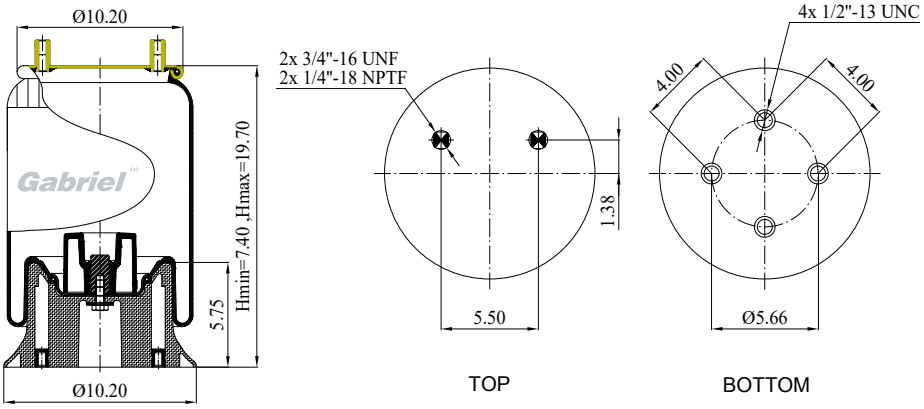

COMPONENTES

COMPETIDOR	TAPA	MEMBRANA HULE	PISTÓN ALUMINIO
Goodyear	ASA-92-8-230	566-26-3-050	566-20-7-127
Contitech		10 10-15 P 711	9317377
Firestone	3300	1T17CL-5	9802/ NAD-27999

INTERCAMBIOS

MARCA	NÚMERO
AUTOMANN	AB1DK25B-8710 / AB1DK25B-8755
CONTITECH	64397 / 64634 / 65635
DAYTON	452-8710 / 452-8710
EUCLID	E-FS8710 / FS8710
FIRESTONE	8710 / 8755 / W01-358-8710 / W01-358-8755 / W01-358-8756
FLEETPRIDE	AS8710
GOODYEAR	1R13-124
MIDWEST	WA01-8710C
SAMPA	SP 558710 KA
SPRINGRIDE	1R13-260
TRIANGLE	8522 / AS-8711
TRP	AS87550 / AS87100

TIPO RECTA
O LÓBULO RODANTE

NO. DE PARTE
GA8713-A

W01-358-8713, 8727, 8728/1R13-176, 1R13-140/1R12-432

APLICACIONES

MARCA	NÚMERO OE
Hendrickson	S-22948

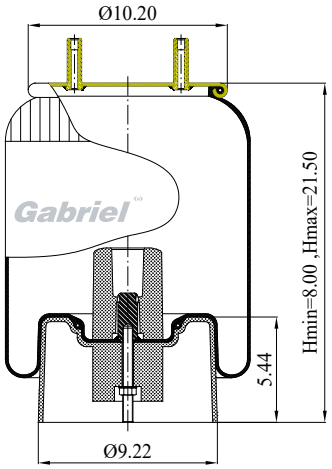

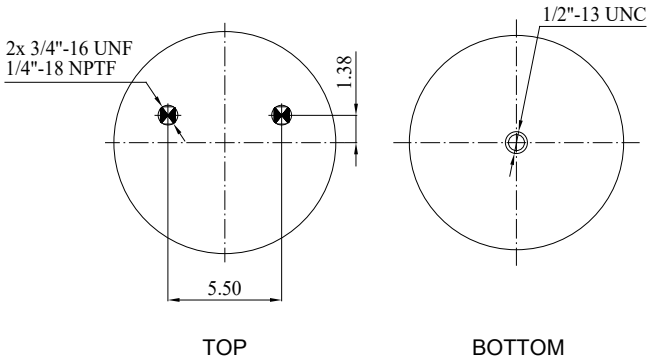

COMPONENTES

TAPA	MEMBRANA HULE	PISTÓN PLÁSTICO
ASA-92-8-325	566-26-3-078	566-20-7-154
	10 10-16 P 533	9315733
3344	1T17CA-6.5	9537 29798 NAD

INTERCAMBIOS

MARCA	NÚMERO
AIRTECH	38713 KPP
AUTOMANN	AB1DK25E-8713
BLACKTECH	RML 78713 CP
CONTITECH	64636
DAYTON	452-8713, 452-8713L
EUCLID	FS8713
FIRESTONE	W01-358-8713, 8727, 8728
FLEET PRIDE	AS8713
GOODYEAR	1R13-176, 1R13-140
MIDWEST	WA01-8713C
PRIMERIDE	AS PR10B16 8713
ROAD LEVELER	RL87130
SAMPA	SP 558713-KP
SPRINGRIDE	1R13-263
TRIANGLE	AS-8533
TRP	AS87130

TIPO RECTA
O LÓBULO RODANTE

NO. DE PARTE
GA8729-A

APLICACIONES

MARCA	NÚMERO OE
MERITOR	202796 / A2258F1410 / A2258E1461
SUSPENSIONS INC.	202796

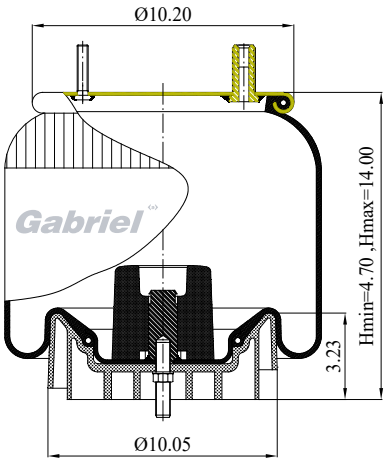

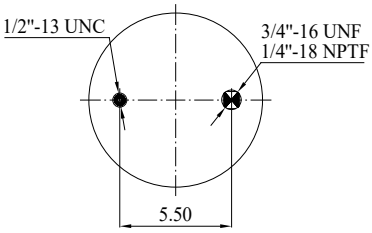

TOP

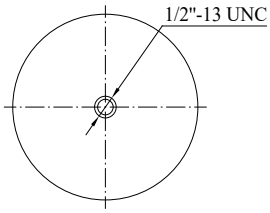

BOTTOM

INTERCAMBIOS

MARCA	NÚMERO
AIRTECH	38729 KPP
AUTOMANN	AB1DK25D-8729 / 566.ER8729
CONNECT AIR SPRINGS	198729
CONTITECH	64420 / 77963
DAYTON	452-8729 / 452-8729L
EUCLID	FS8729 / E-FS8729
FIRESTONE	8729 / W01-358-8729
GOODYEAR	1R13-130
HALDEX	CS113130
MIDWEST	WA01-8729C
PRIMERIDE	AS PR10BL12 8729
ROAD LEVELER	RL87290
SAMPA	SP 558729-KP
SPRINGRIDE	1R13-261
SUSPENSIONS INC.	202796
TRIANGLE	AS-8513
TRP	AS8729

COMPONENTES

COMPETIDOR	TAPA	MEMBRANA HULE	PISTÓN PLÁSTICO
Goodyear	ASA-92-8-245	566-26-3-055	566-20-7-230
Contitech		10 10A-12 P 1330	9317517
Firestone	3301	1T17BB-2	9533/ NAD-30515

TIPO RECTA
O LÓBULO RODANTE

NO. DE PARTE
GA8748-A

W01-358-9373 / 1R12-403

APLICACIONES

MARCA	NÚMERO OE
NEWAY / HOLLAND	905-57-167 / AR-250-14 / AR-250-15 / 90557288

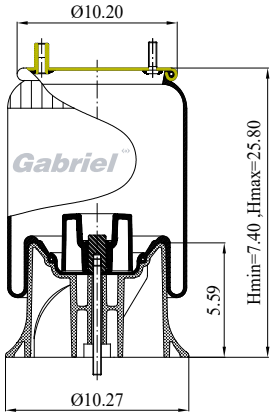

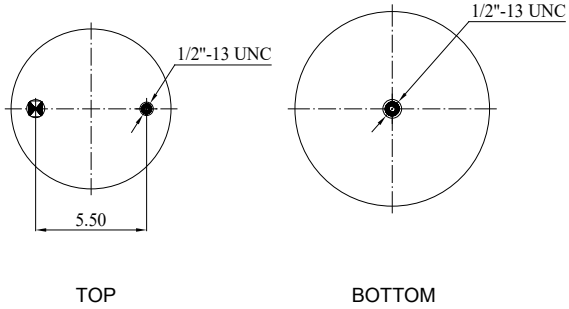

COMPONENTES

COMPETIDOR	TAPA	MEMBRANA HULE	PISTÓN PLÁSTICO
Goodyear	ASA-92-8-245	566-26-3-071	566-20-7-235
Contitech		10 10-21 P 570	9314552
Firestone	3301	1T17B-11	9532/ NAD-29827

INTERCAMBIOS

MARCA	NÚMERO
AUTOMANN	AB1DK25C-8748
CONTITECH	64252
EUCLID	E-FS8748 / FS8748
FIRESTONE	8748 / W01-358-8748
FLEETPRIDE	AS8748
GOODYEAR	1R13-152
MIDWEST	WA01-8748C
SAMPA	SP 558748-KP
TAURUS	6394
TRIANGLE	AS-8570
TRP	AS8748

TIPO RECTA
O LÓBULO RODANTE

NO. DE PARTE
GA8749-A

W01-358-8749/1R14-153/1R13-176, 1R13-140/1R12-432

APLICACIONES

MARCA	NÚMERO OE
Neway	905-57-168, 905-57-289, AR-250-12, AR-250-16, AR-250-17
Watson&Chalin	AS-0175

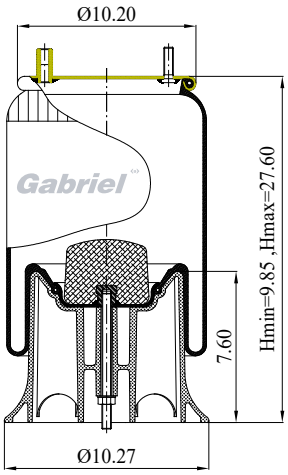

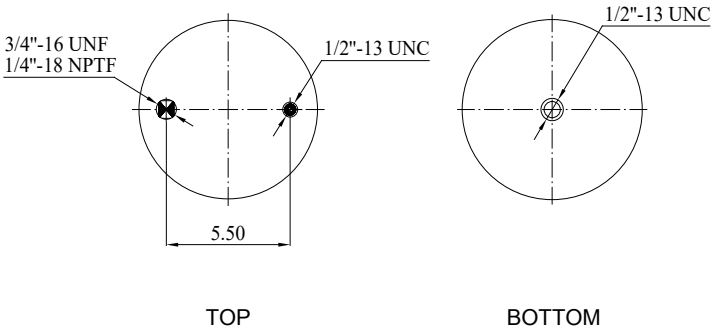

COMPONENTES

TAPA	MEMBRANA HULE	PISTÓN PLÁSTICO
ASA-92-8-245	566-26-3-071	566-20-7-237
	10 10-21 P 486	93066248
3301	1T17B-11	9540/NAD-29828

INTERCAMBIOS

MARCA	NÚMERO
AIRTECH	38749 KPP
AUTOMANN	AB1DK25C-8749
CONTITECH	64419
DAYTON	452-8749, 452-8749L
EUCLID	E-FS8749, FS8749
FIRESTONE	W01-358-8749
FLEET PRIDE	AS8749
GOODYEAR	1R13-153
MIDWEST	WA01-8749C
SAMPA	SP 558749-KP
TAURUS	6394
TRIANGLE	AS-8486
TRP	AS87490

TIPO RECTA
O LÓBULO RODANTE

NO. DE PARTE
GA8774-A

W01-358-8774/1R14-172, 1R14-190

APLICACIONES

MARCA	NÚMERO OE
Hendrickson	S-25873, S-27341, C-25873
Watson&Chalin	AS-0159-G, AS-0159-1G

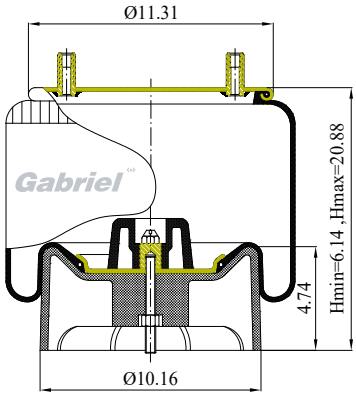

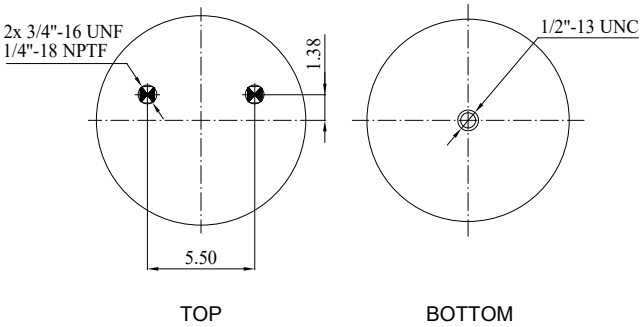

COMPONENTES

TAPA	MEMBRANA HULE	PISTÓN PLÁSTICO
ASA-92-8-237	566-28-3-042	566-20-7-152
	11 10.5F - 17 P 745	9310179
3318	1T19LF-7	9594/NAD-28384

INTERCAMBIOS

MARCA	NÚMERO
AIRTECH	38774 KPP
AUTOMANN	AB1DK28M-8774
CONTITECH	65593
DALLAS	AS8774
DAYTON	452-8774, 452-8774L
FIRESTONE	W01-358-8774
FLEET PRIDE	AS8774
GOODYEAR	1R14-172, 1R14-190
MIDWEST	WA01-8774C
SAMPA	SP 558774-KP
TRIANGLE	AS-8745
TRP	AS87740

TIPO RECTA
O LOBULO RODANTE

NO. DE PARTE
GA8829-A

APLICACIONES

MARCA	NÚMERO OE
MACK TRUCK	57QL54M
VOLVO	20396293/20413888/ 20505399/3934699/8079902/ 8084296/8097092/20733034
Navistar/Fleetrite	1R12-1059

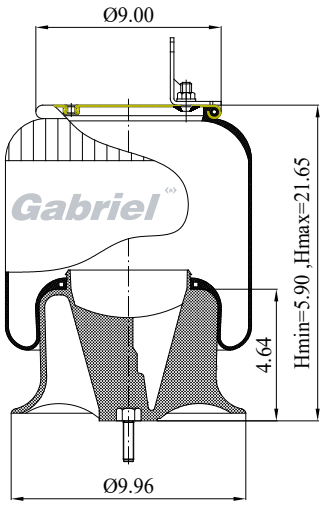

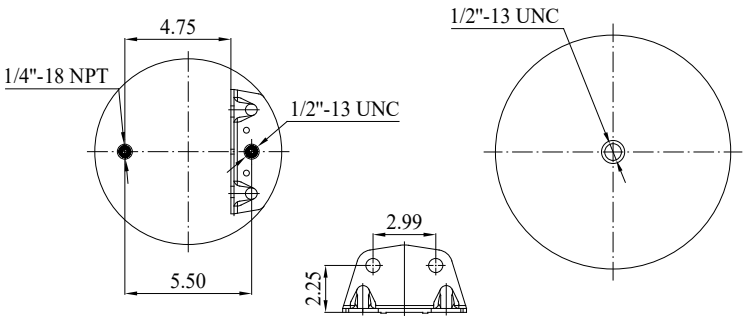

TOP BOTTOM

INTERCAMBIOS

MARCA	NÚMERO
AIRTECH	38829 KPP
AUTOMANN	AB1DF23H-P1154/ 566.ER8829/AB1DK23P-8829
BLACKTECH	RML 78829 CP
CONTITECH	64312 / 74884
DAYTON	452-8829 / 452-8829L
EUCLID	FS8829
FIRESTONE	8829 / W01-358-8829
FLEETRITE	1R12-1059
FLEETPRIDE	AS8829
GOODYEAR	1R12-615
LOAD GUARD	SC2757
MIDWEST	WA01-8829C
NETWORK	AS79120
PRIMERIDE	AS PR9MR17 8829
ROAD LEVELER	RL88290
SAMPA	SP 558829-KP
SPRINGRIDE	1R12-1083
TRIANGLE	AS-8449 / AS-81154
TRP	AS88290 / AS11543

COMPONENTES

COMPETIDOR	TAPA	MEMBRANA HULE	PISTÓN PLÁSTICO
Goodyear	ASA-92-8-546	566-24-3-164	566-20-7-303
Contitech		9 10S-17 P 1154 (BK)/	9314552
Firestone	3254/WC1-358-3873	9 10-17.5 P 449	
	(BRACKET)	1T15XMR-7	4008/FIP-101526

TIPO RECTA
O LÓBULO RODANTE

NO. DE PARTE
GA8852-A

APLICACIONES

MARCA	NÚMERO OE
PETERBILT	03-07887
Navistar/Fleetrite	1R12-1058

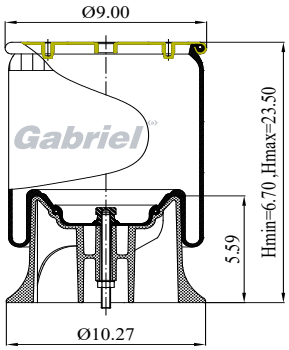

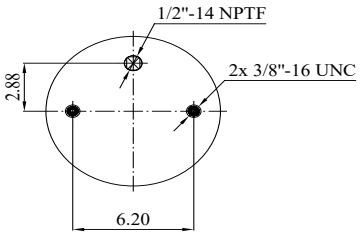

TOP

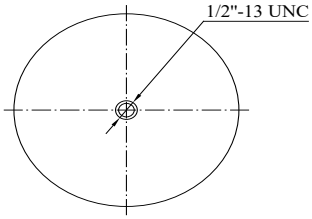

BOTTOM

COMPONENTES

COMPETIDOR	TAPA	MEMBRANA HULE	PISTÓN PLÁSTICO
Goodyear	ASA-92-8-041	566-24-3-066	566-20-7-235
Contitech		9 10-19 P 472	9314552
Firestone	3302	1T15M-9	9532/NAD-29827

INTERCAMBIOS

MARCA	NÚMERO
AIRTECH	38852 KPP
AUTOMANN	AB1DK23L-8852 / AB1DK23L-8852 / 566.ER8852
BLACKTECH	RML 78852 CP
CONTITECH	64339
DAYTON	452-8852 / 452-8852L
EUCLID	FS-8852
FIRESTONE	8852 / W013588852
FLEETRITE	1R12-1058
FLEETPRIDE	AS8852
GOODYEAR	1R12-568
PRIMERIDE	AS PR9M19 8852
ROAD LEVELER	RL88520
SAMPA	SP 558852-KP
SPRINGRIDE	1R12-1081
TAURUS	6364
TRIANGLE	AS-8472
TRP	AS88520

TIPO RECTA
O LÓBULO RODANTE

NO. DE PARTE
GA9069-A

W01-358-9069/1R12-069

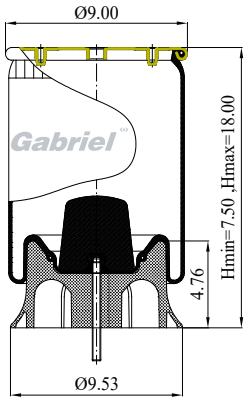

APLICACIONES

MARCA	NÚMERO OE
Hendrickson	S-13031
Navistar	554764C1
Neway	57009069
Peterbilt	03-01649 / 03-02038 / 03-02456 / 03-04759 / 03-06746 / 03-07112 / 03-10042 / 23-10042
Ridewell	1003589069C
Volvo	85101145
Watson&Chalin	AS-0077

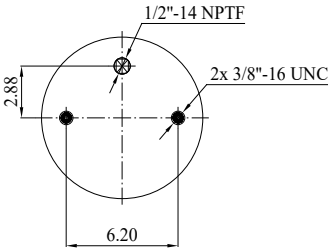

TOP

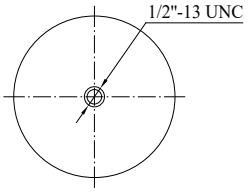

BOTTOM

COMPONENTES

TAPA	MEMBRANA HULE	PISTÓN PLÁSTICO
ASA-92-8-041	566-24-3-038	566-20-7-235
	9 10-14 P 312	9308128
3202	1T15M-4	9544/NAD-29826

INTERCAMBIOS

MARCA	NÚMERO
AIRTECH	39069 KPP
AUTOMANN	AB1DK23I-9069
BATCO	10-90709, 10-99069
BLACKTECH	RML 79069 CP
BRAKE AND WHEEL	M-3512
BWP	M-3512, WA01-9069, WA01-9069C
CONTITECH	64274
DAYTON	352-9069, 452-9069, 452-9069L
EUCLID	e-FS9069
FIRESTONE	W01-358-9069
FLEET PRIDE	AS9069
FLEETRITE	FLT1R12069
FODEN	1300248000
GOODYEAR	1R12-069, 1R12-676
HALDEX	CS112069
LOAD GUARD	SC2034
MIDWEST	WA01-9069C, AS9069
PACCAR	C81-6022
PRIMERIDE	AS PR9M14 9069
REYCO	23706-01
ROAD LEVELER	RL90690
SAMPA	SP 559069-KP
TAURUS	AS504-9069, AS506-9069
TRIANGLE	AS-8312
TRP	AS90690
UCF IMPEX	AB-1R12-069

TIPO RECTA
O LÓBULO RODANTE

NO. DE PARTE
GA9082-A

APLICACIONES

MARCA	NÚMERO OE
HENDRICKSON	B-12514-007 / S-11651 / S-13159 / S-2066 / S-404
INT'L/NAVISTAR	517559C9 / 517559C1
NEWAY/SAF HOLLAND	905-57-006 / 905-57-027 / 905-57-037 / 905-57-054 / 905-57-075
VOLVO	3130491
Mack	57QL310

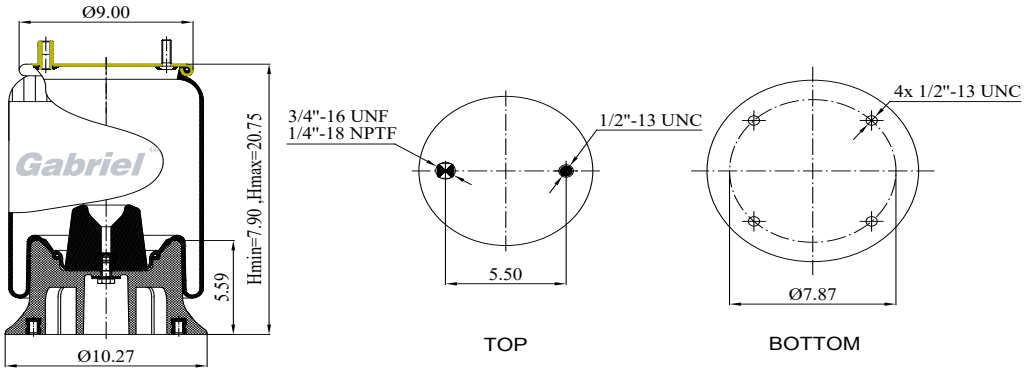

COMPONENTES

COMPETIDOR	TAPA	MEMBRANA HULE	PISTÓN PLÁSTICO
Goodyear	ASA-92-8-164	566-24-3-038	566-20-7-005
Contitech		9 10-16 P 310	
Firestone	3235	1T15M-6	9532/NAD-29827

INTERCAMBIOS

MARCA	NÚMERO
Airtech	39082 KPP
AUTOMANN	AB1DK23K-9082A
Blacktech	RML 79082 CP
Brake & Wheel	M3513
Belle	BT0319
CONTITECH	64269 / 70115
DAYTON	352-9082 / 455-45509 / 455-45509L
Euclid	FS9082
Eveley	RA 1954-5
FAB TEK	101828 / 101929
FIRESTONE	9082 / W013589082
GRANNING	2727
Goodyear	1R12-509 / 1R12-092
HDA	PMABG-9082B
HUTCHENS IND.	9630-01
Kelderman Hutchens	H-9630-01
KWIK-LOK/TODCO	CP-3281 / CP-5125 / CP-5152
LOAD GUARD	SC2035 / SC2762
Meritor	201869
Midwest	WA01-9082C
R&S TRUCK & BODY	1090217
REYCO	12882-01
RIDEWELL	1003589082C / S-542-C
Road Leveler	RL90820
SAMPA	SP 559082-KP
SUSPENSIONS INC.	201869
TAURUS	AS506-9082
TOYO	TRL-240/393
TRIANGLE	AS-8310
Vibracoustic	V 1 DK 23 K-9082
Watson & Chalin	AS-0011

TIPO RECTA
O LÓBULO RODANTE

NO. DE PARTE
GA9122-A

APLICACIONES

MARCA	NÚMERO OE
HENDRICKSON	B-12514-008 / B-3830 / C-22173 / S-3467 / S-3830 / B-12514-008 / B-12514-010 / 36514-2 / 36514-8
INT'L/NAVISTAR	554772C1 / 1681748C1
NEWAY	905-57-020 / 905-57-071 / 905-57-076 / 905-57-077 / 905-57-185 / AR-1215-1-G
SAF Holland	90554043
VOLVO	3130500 / 85101163

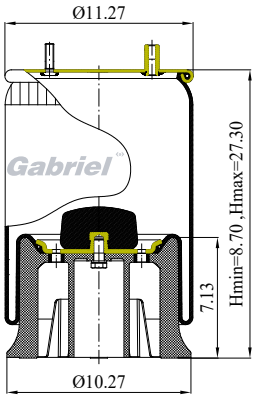

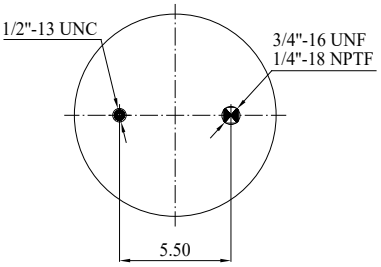

TOP

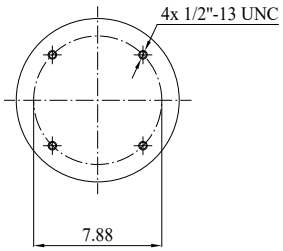

BOTTOM

INTERCAMBIOS

MARCA	NÚMERO
AUTOMANN	AB1D28C-A026 / 1D28C-9122 / 566.ER9122
AIRTECH	381305K
BLACKTECH	RML 79122 CP
BRAKE & WHEEL	M3518 / WA01-9122
CONTITECH	64273
DAYTON	352-9122 / 452-9122 / 452-9122L
EUCLID	E-FS9122 / FS9122
FIRESTONE	9122 / W01-358-9122 / W01-358-8792 (PISTON ALUMINIO)
FLEETRITE	1R13-246
FLEETPRIDE	AS8792
GOODYEAR	1R13-038 / 1R14-045
HALDEX	CS114045
LOAD GUARD	SC2041 / SC2098
MIDWEST	WA01-9122C
PRIMERIDE	AS PR11L21 9122
REYCO	12883-02
RIDEWELL	1003589122C / S-3053-C
SAMPA	SP 559122-KP
SAUER	P50-732
SPRINGRIDE	1R13-257
TAURUS	AS622-9122
TOYO	TRL-270/476
TRIANGLE	AS-8313
TRP	AS91220
VIBRACOUSTIC	V 1 D 28 C-9122
WATSON & CHALIN	AS-0023

COMPONENTES

COMPETIDOR	TAPA	MEMBRANA HULE	PISTÓN PLÁSTICO
Goodyear	ASA-92-8-245	566-26-3-072	566-20-7-097
Contitech		11 10.5-21 A 313	
Firestone	3388	1T19L-11	9580/NAD-27909

TIPO RECTA
O LÓBULO RODANTE

NO. DE PARTE
GA9265-A

APLICACIONES

MARCA	NÚMERO OE
HENDRICKSON	C-20413 / C-20124 / S-20124
VOLVO	85101155

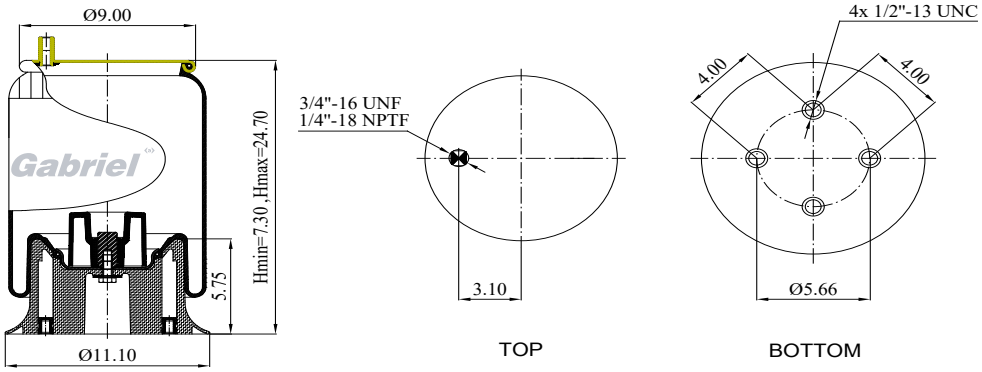

COMPONENTES

COMPETIDOR	TAPA	MEMBRANA HULE	PISTÓN ALUMINIO
Goodyear	ASA-92-8-192	566-24-3-165	566-20-7-163
Contitech		9 10-19 P 435	9308998
Firestone	3242	1T15MM-9	9744/NAD-9673

INTERCAMBIOS

MARCA	NÚMERO
AUTOMANN	AB1DK23L-9265 / 566.ER9265
BRAKE & WHEEL	M3524
CONTITECH	64288
DAYTON	452-9265 / 452-9265L
EUCLID	FS9265
FIRESTONE	9265 / W01-358-9265
FLEETRITE	1R12-1055
FLEETPRIDE	AS9265
GOODYEAR	1R12-375
LOADGUARD	SC2759
MIDWEST	WA01-9265C
SAMPA	SP 559265-KA
SPRINGRIDE	1R12-1073
ROAD LEVELER	RL92650
TAURUS	6387
TRIANGLE	AS-8435 / AS39265K / AS9265
TRP	AS92650

TIPO RECTA
O LÓBULO RODANTE

NO. DE PARTE
GA9270-A

APLICACIONES

MARCA	NÚMERO OE
HENDRICKSON	C-20010 / S-20010 / C-25559
Volvo	85101147

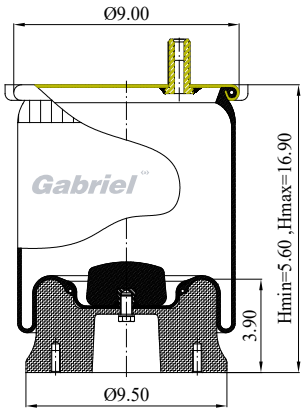

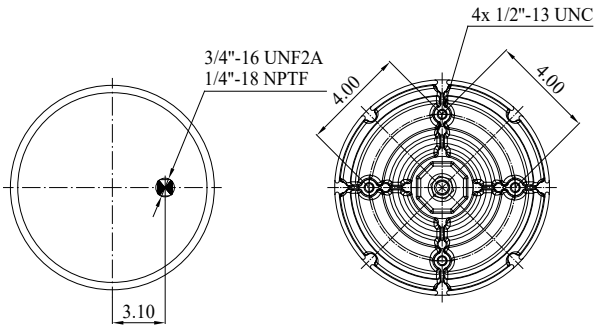

TOP BOTTOM

INTERCAMBIOS

MARCA	NÚMERO
AUTOMANN	1DK23I-9270 / 566.ER9270
AIRTECH	39270K / 39270P
BRAKE & WHEEL	M3542 / WA01-9270 / WA01-9270C
CONTITECH	64287
DAYTON	452-9270 / 452-9270L
EUCLID	E-FS9270
FIRESTONE	9270 / W01-358-9270 / W01-455-9579
FLEETRITE	1R13-248
FLEETPRIDE	AS9270
GOODYEAR	1R13-119 / 1R13-077 / 1R13-102
MIDWEST	WA01-9270C
PRIMERIDE	AS PR9M13.5 9270
RIDEWELL	1003589270C
SAMPA	SP 559270-KA
SPRINGRIDE	1R13-259
TAURUS	6385
TRIANGLE	AS-8433 / AS39270K /AS9270
TRP	AS92700
WATSON & CHALIN	AS-0084

COMPONENTES

COMPETIDOR	TAPA	MEMBRANA HULE	PISTÓN ALUMINIO
Goodyear	ASA-92-8-240	566-26-3-098	566-20-7-106
Contitech		9 10-13 5 S 433	9309758
Firestone	3242	1T15VP-4 / 1T15VM-4.0	9602/NAD-28351

TIPO RECTA
O LÓBULO RODANTE

NO. DE PARTE
GA9371-A

W01-358-9371/1R12-401

APLICACIONES

MARCA	NÚMERO OE
Navistar	1670043C1, 1670073C1, 1686386C1, 2027911C1, 4670043C1
Watson And Chalin	AS0139

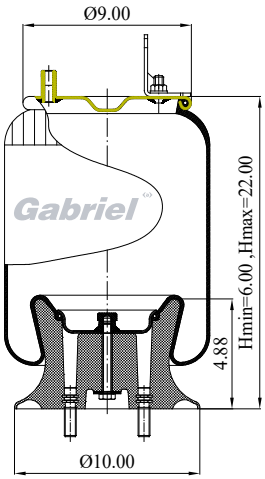

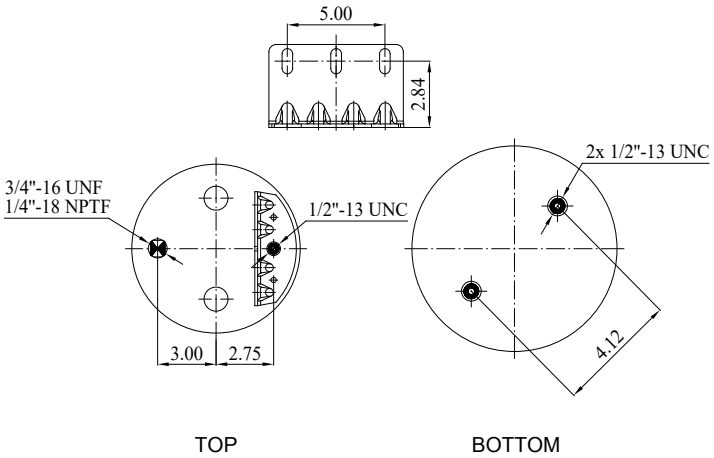

COMPONENTES

TAPA	MEMBRANA HULE	PISTÓN PLÁSTICO
ASA-92-8-165	566-24-3-163	566-20-7-221
	9 10-18.5 P 521 (BK)	9308663
3315	1T15M-8	9560/NAD-32768

INTERCAMBIOS

MARCA	NÚMERO
AIRTECH	39371 KPP
AUTOMANN	1DK23L-9371, 452-9371L
BLACKTECH	RML 79371 CP
BWP	M-3555, WA01-9371
CONTITECH	64290, 69646
DAYTON	452-9371
EUCLID	FS9371
FIRESTONE	W01-358-9371
FLEET PRIDE	AS9371
FLEETRITE	1R12-1062
GOODYEAR	1R12-401
MIDWEST	WA01-9371C
ROAD LEVELER	RL93710
SAMPA	SP 559371-KP
SPRINGRIDE	1R12-1074
TRIANGLE	AS-8521, AS9371, 8441
TRP	AS93710
VIBRACOUSTIC	V1DK23L-9371

TIPO RECTA
O LÓBULO RODANTE

NO. DE PARTE
GA9373-A

W01-358-9373 / 1R12-403

APLICACIONES

MARCA	NÚMERO OE
Hendrickson	57122-1, 57122-2, (Ford, class 8) HAS-360/400/402/460
Ford	F7HT5580BA
Navistar	2992101C1
Watson Chalin	AS-0127G

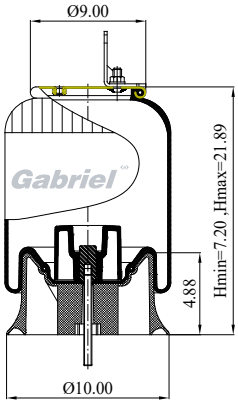

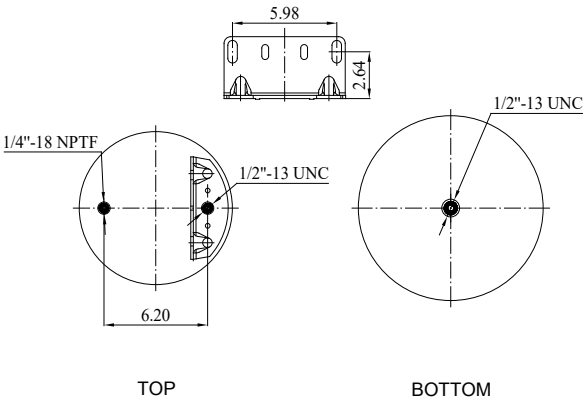

INTERCAMBIOS

MARCA	NÚMERO
AIRTECH NO.	39373P, 39373K
AUTOMANN	AB1DK23M-9373
CONTITECH	64265, 64336
DAYTON	452-9373, 452-9373L
EUCLID	FS9373
FIRESTONE	W013589373
FLEETMASTER	FM-9373
FLEETRITE	1R12-1056
GOODYEAR	1R12-403
HALDEX	112403
MCI	2992101C1
MIDWEST	WA01-9373C
PRIMERIDE	AS PR9M18.5 9373
ROAD LEVELER	RL93730
SAMPA	SP 559373-KP
SPRINGRIDE	1R12-1075
TAURUS	6391
TRIANGLE	AS-8519, 8440
TRP	AS93730
WESTAR	87-79373

COMPONENTES

TAPA	MEMBRANA HULE	PISTÓN PLÁSTICO
ASA-92-8-547	566-24-3-140	566-20-7-377
	9 10-18.5 P 519	9313520
9538	1T15M-8	9538/NAD-27740

TIPO RECTA
O LÓBULO RODANTE

NO. DE PARTE
GA9422-A

W01-358-9422 / 1R11-028-Plastic

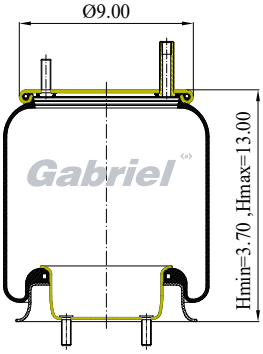

APLICACIONES

MARCA	NÚMERO OE
Hendrickson	B-13032, S-13032
SAF Holland	57009422
Kenworth	K-303-14, K-303-15, K-303-6
Navistar	554762C1
Neway	57009422
Volvo	85101148, 3981326
Watson&Chalin	AS-0017

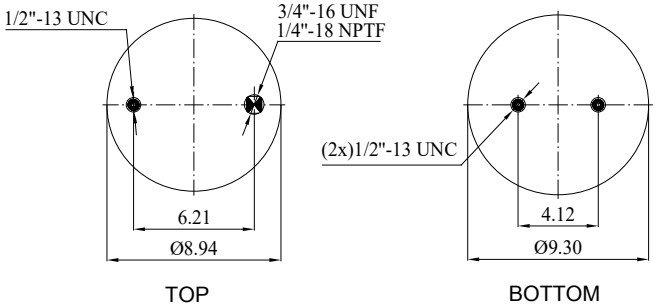

COMPONENTES

TAPA	MEMBRANA HULE	PISTÓN PLÁSTICO
ASA-92-8-024	566-22-3-021	566-20-7-014
	9 10-18.5 P 519	9308624
3267	1T15L-1.5	9571/NAD-18130

INTERCAMBIOS

MARCA	NÚMERO
AIRTECH	39422-01 KPP
AUTOMANN	AB1DK20D-9422
BATCO	10-99422
BLACKTECH	RML 79422 CP
BRAKE & WHEEL	M3525, WA01-9422, WA01-9422C
CONTITECH	64255
DAYTON	352-9422, 452-9422, 452-9422L
EUCLID	FS9422
FIRESTONE	W01-358-9422
FLEETMASTER	FM-9422
FLEET PRIDE	AS9422
FLEETRITE	1R11-278
GOODYEAR	1R11-028-Plastic
HALDEX	CS111028
LOAD GUARD	SC2050
LELAND	SC2050
MIDWEST	WA01-9422C
PRIMERIDE	AS PR9L12 9422
RIDEWELL	1003589422C
ROAD LEVELER	RL94220
SAMPA	SP559422-KP
SPRINGRIDE	1R11-028
TAURUS	6368
TOYO	TRL230H360382
TRIANGLE	831, AS-8314, AS9422, 4332
TRP	AS94220
UCF IMPEX	AB-1R11-028
WESTAR	87-79422

TIPO RECTA
O LÓBULO RODANTE

NO. DE PARTE
GA9547-A

W01-358-9547, 9541, 9542 / 1R11-268-Plastic

APLICACIONES

MARCA	NÚMERO OE
Kenworth	C81-1004, Airglide 400

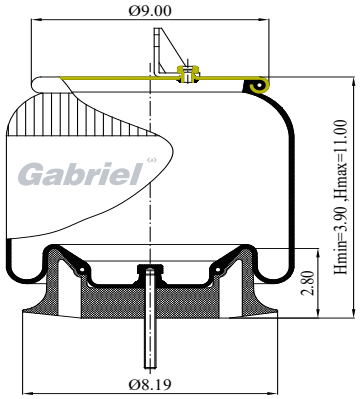

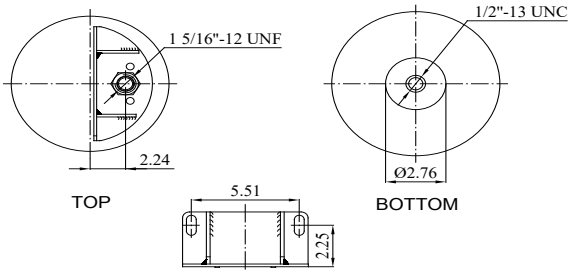

COMPONENTES

TAPA	MEMBRANA HULE	PISTÓN PLÁSTICO
ASA-92-8-480	566-24-3-021	566-20-7-287
	9 9-9 P 859 (BK)	ASA-92-8-480
3509	1T15LA-(1), 1T15KW-(1)	9569/NAD-27754

INTERCAMBIOS

MARCA	NÚMERO
AUTOMANN	AB1DK20G-9547X, AB1DK20H-9541
CONTITECH	68357, 68358, 66109
DAYTON	352-9547, 452-9547, Dayton 452-9547L
FIRESTONE	W01-358-9547, 9541, 9542
FLEET PRIDE	AS9547
GOODYEAR	1R11-268-Plastic
MIDWEST	WA01-9547C
SAMPA	SP 559547-KP
SIRCO	AS9547, AS-8859
TRIANGLE 8073	AS-8073
TRP	AS95470

TIPO RECTA
O LÓBULO RODANTE

NO. DE PARTE
GA9580-A

W01-358-9580 Steel, 9581, 9262 / 1R13-1188-Plastic, 1R13-149

APLICACIONES

MARCA	NÚMERO OE
Hendrickson	S-20127 S[HT-250U9-006] [HT-250UY9Y-006], 29892, C-20127, C-20414, S-20414, HS506500

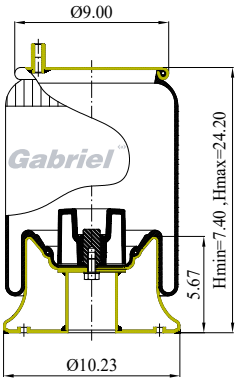

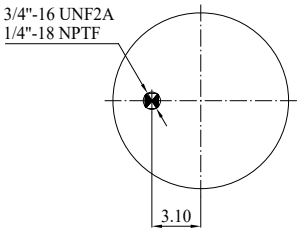

TOP

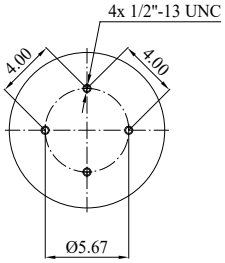

BOTTOM

INTERCAMBIOS

MARCA	NÚMERO
AIRTECH	132762, 30081-01 C, 30081-01 K, 39580 K
AUTOMANN	AB1DK25C-9580-Steel
BATCO	10-99262
BLACKTECH	RML 79580 C
CONTITECH	64394, 69751
DAYTON	452-9580, 452-9580L
EUCLID	FS9580
ERF	1398550
FIRESTONE	W01-358-9580-Steel, 9581, 9262
FLEETPRIDE	AS9580
FLEETRITE	1R13-247
GOODYEAR	1R13-118-PLASTICO, 1R13-149 ACERO
HALDEX	CS113118
LOAD GUARD	SC2761 S
MIDWEST	WA01-9580C
PRIMERIDE	AS PR10B21 9580
ROAD LEVELER	RL95800
SAMPA	SP 559580-K(PISTON ACERO) 559580-KA (PISTON ALUMINIO)
SPRINGRIDE	1R13-258
TAURUS	6386
TRIANGLE	AS-8434
TRP	AS95800
UCF IMPEX	AB-1R13-118
WESTAR	87-79580

COMPONENTES

TAPA	MEMBRANA HULE	PISTÓN ACERO
ASA-92-8-240	566-26-3-068	266-20-7-127 acero, 566-20-7-325 Plástico
	10 10-21 S 434	9317377
3244	1T17CL-9.5	9689/NAD-28838

TIPO RECTA
O LÓBULO RODANTE

NO. DE PARTE
GA9617-A

W01-358-9617 / 1R11-219

APLICACIONES

MARCA	NÚMERO OE
Kenworth	K-303-18

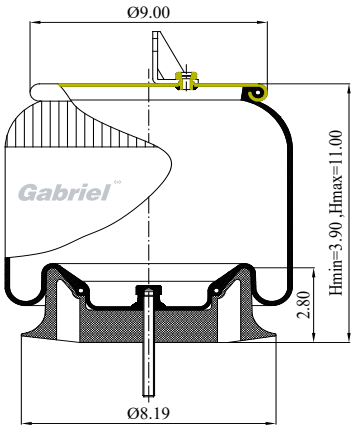

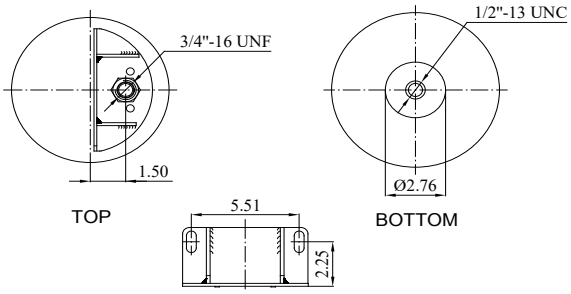

COMPONENTES

TAPA	MEMBRANA HULE	PISTÓN PLÁSTICO
ASA-92-8-3674	566-22-3-021	566-20-7-287
	9 9-9 P 860 (BK)	
3174	1T15LA-(1)	9569/NAD-27754

INTERCAMBIOS

MARCA	NÚMERO
AIRTECH	39617 KPP
AUTOMANN	AB1DK20G-9617
CONTITECH	69656,
DALLAS	AS9617
DAYTON	352-9617, 452-9617, 452-9617L
EUCLID	E-FS9617
FIRESTONE	W01-358-9617
FLEET PRIDE	AS9617
GOODYEAR	1R11-219
MIDWEST	WA01-9617C
PAI	FAS0604
SAMPA	SP 559617-KP
TRIANGLE	AS-8514, AS-8860
TRP	AS96170

TIPO RECTA
O LÓBULO RODANTE

NO. DE PARTE
GA9622-A W01-358-9622, W01-358-9675 / 1R11-221-Plastic

APLICACIONES

MARCA	NÚMERO OE
Hendrickson	K-303-22, K-303-28

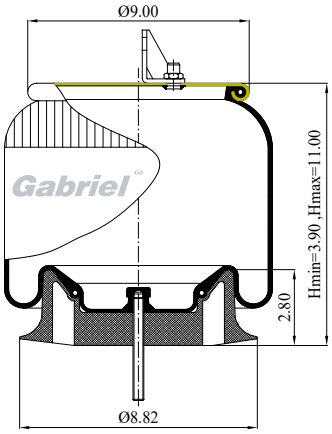

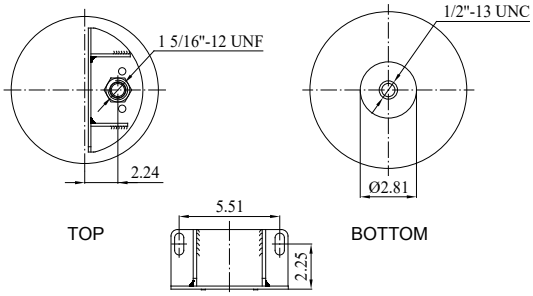

INTERCAMBIOS

MARCA	NÚMERO
AIRTECH	39622 KPP
AUTOMANN	AB1DK20G-9622, AB1DK20H-9675
BLACKTECH	RML 79622 CP
DALLAS	AS9622
DAYTON	452-9622, 452-9622L
CONTITECH	65367
EUCLID	FS9622
FIRESTONE	W01-358-9622, W01-358-9675
FLEETMASTER	FM-9622
FLEET PRIDE	AS9622
GOODYEAR	1R11-221-Plastic
MIDWEST	WA01-9622C
PRIMERIDE	AS PR9L9 9622
ROAD LEVELER	RL96220
SAMPA	SP 559622-KP, SP-559675-KP
SRINGRIDE	1R11-280
TRIANGLE	AS-8537, AS-8740, AS-8576
TRP	AS996221, AS96750

COMPONENTES

TAPA	MEMBRANA HULE	PISTÓN PLÁSTICO
ASA-92-8-373	566-22-3-021	566-20-7-287
	9 9-9 P 537 (BK)	9311561
3002	1T15LA-(1), 1T15KW-(1)	9569/NAD-27754

TIPO RECTA
O LÓBULO RODANTE

NO. DE PARTE
GA9648-A

APLICACIONES

MARCA	NÚMERO OE
INT'L/NAVISTAR	2027911C1 / 2027911C2 / 2027911C3 / 1R12-1057

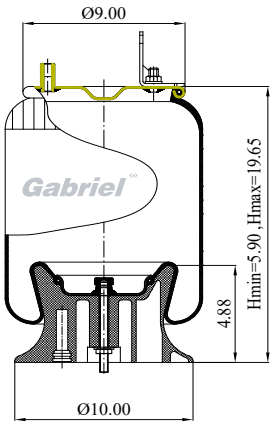

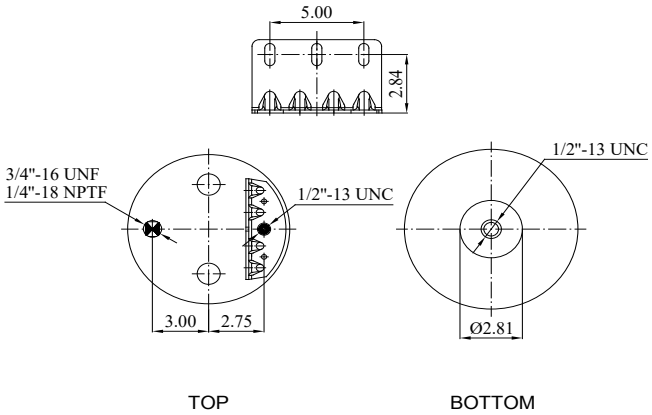

COMPONENTES

COMPETIDOR	TAPA	MEMBRANA HULE	PISTÓN PLÁSTICO
Goodyear	ASA-92-8-165	566-24-3-163	566-20-7-23
Contitech		9 10-18 5 P 456	9316239
Firestone	3315	1T15XNR-5	4008/FIP-101526

INTERCAMBIOS

MARCA	NÚMERO
AUTOMANN	AB1DK23M-9648 / 1DF23-P1058 / 566.ER9648
AIRTECH	39648 KPP
BLACKTECH	RML 79648 CP
CONTITECH	64263 / 73770
DAYTON	452-9648 / 452-9648L
EUCLID	FS9648
FIRESTONE	9648 / W01-358-9648
FLEETRITE	1R12-1057
FLEETPRIDE	AS9648
GOODYEAR	1R12-538 / 1R12-398
MIDWEST	WA01-9648C
PRIMERIDE	AS PR9MR16 9648
ROAD LEVELER	RL96480
SAMPA	SP 559648-KP
SPRINGRIDE	1R12-1080
TRIANGLE	AS-8456 / AS-81068
TRP	AS96480 / AS10683

TIPO RECTA
O LÓBULO RODANTE

NO. DE PARTE
GA9781-A

W01-358-9781, W01-358-9780, W01-3778536 / 1R12-603

APLICACIONES

MARCA	NÚMERO OE	MARCA	NÚMERO OE	MARCA	NÚMERO OE
Freightliner	16-16773-000 PISTON ACERO	Freightliner	16-15595-000	Freightliner	16-14004-001
Freightliner	681-320-0017	Freightliner	16-13840-000 (PISTON PLASTICO)	Freightliner	A16-17574-001 Y 2(W/O BRACKET)
Freightliner	A16-14004-000 PISTON ALUMINIO	Freightliner	16-19465-000	NAVISTAR/FLEETRITE	1R12-1064
Freightliner	16-13810-000	Freightliner	16-19466-000	VOLVO	85101151

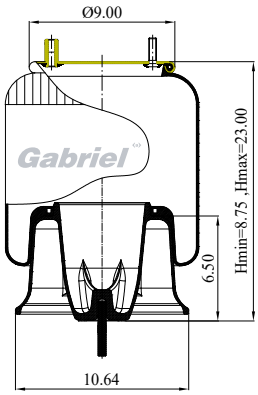

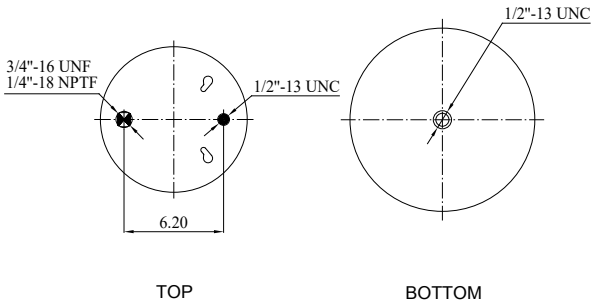

INTERCAMBIOS

MARCA	NÚMERO
AIRTECH	39781 KALU
AUTOMANN	AB1DF23-9781
BLACKTECH	RML 79781 CA
CONTITECH	64266
DAYTON	452-9781, 452-9781L
EUCLID	FS9781
FIRESTONE	W01-358-9781, W01-358-9780, W01-377-8536
FLEETMASTER	FM-9781
FLEET PRIDE	AS9781
FLEETRITE	1R12-1064
GOODYEAR	1R12-603
LOADGUARD	SC2750
MIDWEST	WA01-9781C
ROAD LEVELER	RL97800
SAMPA	SP 559781-KA, SP 559780KP
SPRINGRIDE	1R12-1082
TRIANGLE	AS-8382
TRP	AS9780A

COMPONENTES

TAPA	MEMBRANA HULE	PISTÓN ALUMINIO
ASA-92-8-440	566-24-3-108	566-20-7-322
	9 10S-16 A 382	
3191	1T15 X-SERIES, C01-358-0583	9604/NAD-30174

TIPO RECTA
O LÓBULO RODANTE

NO. DE PARTE
GA9978-A

W01-358-9978, 3306, 9484 / 1R12-1179

APLICACIONES

MARCA	NÚMERO OE
Hendrickson	S-28929
Hendrickson	C-28929

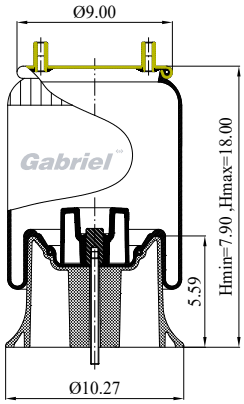

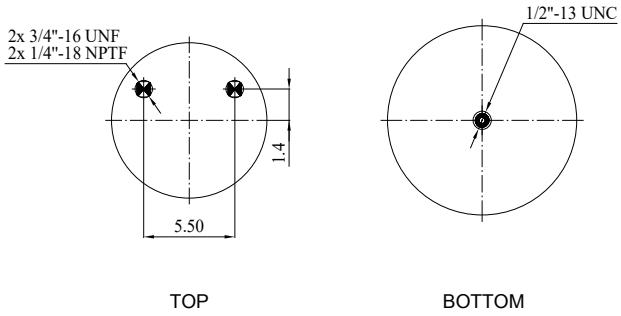

COMPONENTES

TAPA	MEMBRANA HULE	PISTÓN PLÁSTICO
ASA-92-8-373	9 10-14 P 959	9314011
3306	1T15M-4	9484/FIP-101468

INTERCAMBIOS

MARCA	NÚMERO
AIRTECH	39978 KPP
AUTOMANN	AB1DK23I-A959
CONTITECH	67588
DAYTON	452-9978, 452-9978L
FIRESTONE	W01-358-9978, 3306, 9484
FLEET PRIDE	AS9978
FIP	101468
GOODYEAR	1R12-1179
SAMPA	SP 559978-KP
TRIANGLE	AS-8959
TRP	AS99780

Gabriel

BOLSA TIPO FUELLE

BOLSA
TIPO FUELLE

NO. DE PARTE
GA6910-A

APLICACIONES

MARCA	NÚMERO OE
HENDRICKSON	45843-3 / B-8768 / S-8768
INT'L/NAVISTAR	554783C1
Neway	57006910

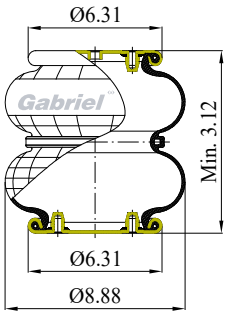

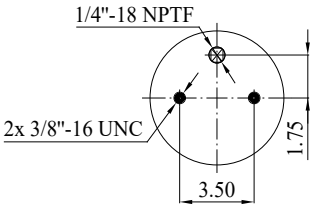

TOP

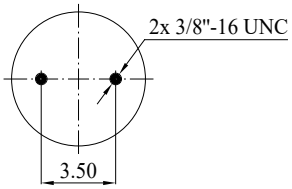

BOTTOM

COMPONENTES

COMPETIDOR	TAPA	MEMBRANA HULE	TAPA
Goodyear	ASA-92-8-016	578-92-3-202	ASA-92-6-010
Contitech		FD 200-19 320	
Firestone	3079	20	3090

INTERCAMBIOS

MARCA	NÚMERO
AUTOMANN	ABSP2B12R-6910
BATCO	10-96910
BRAKE AND WHEEL	M-3501
CONTI	64267
DAYTON	354-6910
DINA	A-8127-19
EUCLID	FS6910
FIRESTONE	6910 / W01-358-6910
FLEETPRIDE	AS6910
GOODYEAR	2B9-200
GRANNING	1371
HDA	PMABG-6910B
LOAD GUARD	SC2011
MASA	227138412
PREVOST	63-0173
REYCO	23704-01
R&S TRUCK & BODY	1027405
RIDEWELL	1003586910C / S-4512-C
ROAD LEVELER	RL69100
SAMPA	SP 556910
SPRINGRIDE	2B9-492
SUSPENSION DYNAMICS	630174
TAURUS	AS218-6910
TRIANGLE	AS-4320
TRP	AS69100
VIBRACOUSTIC	VSP2B12R-6910
WATSON & CHALIN	AS-0001

BOLSA
TIPO FUELLE

NO. DE PARTE
GA7140-A

W01-358-9622, W01-358-9675/1R11-221-Plastic

APLICACIONES

MARCA	NÚMERO OE	MARCA	NÚMERO OE	MARCA	NÚMERO OE
Granning	1015	Neway	57007140	SAF Holland	57007140, 90557257
Hendrickson	S-3184, B-3184	Neway	90557257	Volvo	3130502
Navistar	554799C1	Ridewell	1003587140C	Watson&Chalin	AS-0008, AS-0032

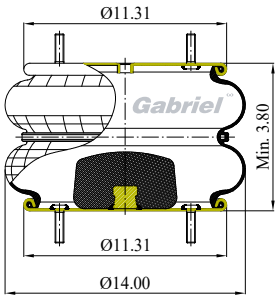

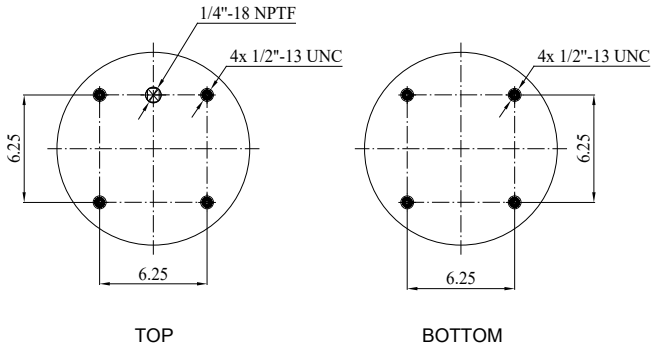

COMPONENTES

TAPA	MEMBRANA HULE	TAPA INFERIOR
ASA-92-8-031	578-92-3-353	ASA-92-6-015
	FD 530-22 316	
3132	21	3122

INTERCAMBIOS

MARCA	NÚMERO
AIRKRAFT	2B-355 HYD / 113464
AUTOMANN	ABSP2B34R-7140
BATCO	10-97140
BWP	M-3504
CONTITECH	64544
DAYTON	354-7140
EUCLID	FS7140
FIRESTONE	W01-358-7140
FLEET PRIDE	AS7140
HALDEX	CS214359
HDA	PMABG-7140B
GOODYEAR	2B14-359
LOAD GUARD	SC2015
MIDWEST	WA01-7140C
PORCUPINE	7142
R & S TRUCK & BODY	1090214
ROAD LEVELER	RL71400
SAMPA	SP 557140
TAURUS	6329
TRIANGLE	4316
TRP	AS71400
UCF IMPEX	AB-2B14-359
WESTAR	87-77140, 7142

BOLSA
TIPO FUELLE

NO. DE PARTE
GA7400-A

W01-358-7400 / 2B12-309

APLICACIONES

MARCA	NÚMERO OE	MARCA	NÚMERO OE	MARCA	NÚMERO OE
Freightliner	16-10769-000	Navistar	554788C1	Scania	670199
Hendrickson	S-1013, C-1013	Neway	90557016, TC-144-4	Volvo	3130488
Holland (Neway)	90557016	Ridewell	1003587400C, S788C	Watson&Chalin	AS-0003

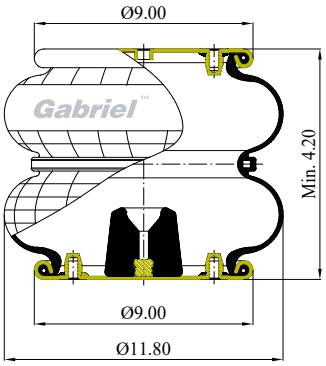

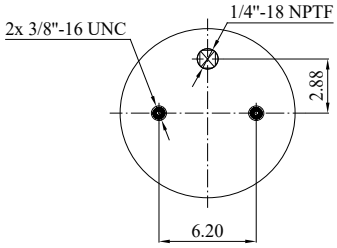

TOP

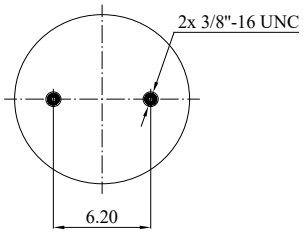

BOTTOM

INTERCAMBIOS

MARCA	NÚMERO
AIRKRAFT	2B-301 / 113333
AUTOMANN	ABSP2B22R-7400
BATCO	10-97400
BRAKE & WHEEL	M-3506
CONTITECH	64270
DALLAS	AS7400
DAYTON	354-7400, 454-7400, 454-7400L
EUCLID	FS7400
FAB TEK	04-0080
FIRESTONE	W01-358-7400
FLEET PRIDE	AS7400
GMC	693230
GOODYEAR	2B12-309
GRANNING	2726
HALDEX	CS212309
HDA	PMABG-7400B
LELAND	SC2020
LOAD GUARD	SC2020
MASA	2-27-0-02002
MIDWEST	WA01-7400C
R & S TRUCK & BODY	1027519
SAMPA	SP 557400
TAURUS	AS214-7400, 6316
TRIANGLE	AS-4313
TRP	AS74000
UCF IMPEX	AB-2B12-309
VIBRACOUSTIC	VSP2B22R-7400
WESTAR	87-77400

COMPONENTES

TAPA	MEMBRANA HULE	TAPA INFERIOR
ASA-92-8-002	578-92-3-309	566-20-7-322
	FD 330-22 313	
3215	22	3183

BOLSA
TIPO FUELLE

NO. DE PARTE
GA7555-A

W01-358-7555, W01-358-7550/2B12-440

APLICACIONES

MARCA	NÚMERO OE
Hendrickson	20018
Reyco	18813-01, 20018-01

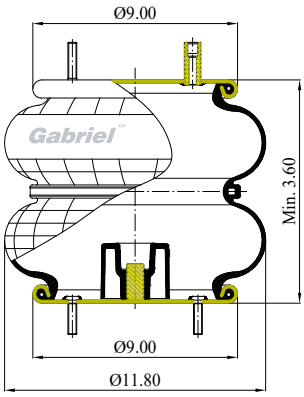

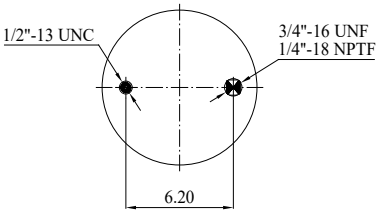

TOP

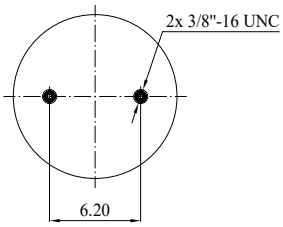

BOTTOM

INTERCAMBIOS

MARCA	NÚMERO
AIRKRAFT	2B-320 / 113341
AUTOMANN	ABSP2B22RB-7555
BATCO	10-97450, 10-97555
BINKLEY	XB-SPN-053-37
BLACKTECH	2C 301 - 7555
BRAKE & WHEEL	M3531
CONTITECH	64284
CUSH	C-0073
DAYTON	454-7555, 454-7555L
EUCLID	FS7555
FIRESTONE	W01-358-7555, W01-358-7550
FLEET PRIDE	AS7555
GOODYEAR	2B12-440
HALDEX	CS212440
HISTEER	10315
LOADGUARD	SC2676
MIDWEST	WA01-7555C
ROAD LEVELER	RL75550
SAMPA	SP557555
TAURUS	6375
TRIANGLE	AS-4480
TRP	AS75550
UCF IMPEX	AB-2B12-440
VIBRACOUSTIC	VSP2B22RA-7555

COMPONENTES

TAPA	MEMBRANA HULE	TAPA INFERIOR
ASA-92-8-005	578-92-3-315	ASA-92-6-004
	FD 330-26 480	
3271	228-1.5	3194

Gabriel

Gabriel

BOLSA TIPO CABINA
Y ASIENTO

BOLSA
TIPO CABINA Y ASIENTO

NO. DE PARTE
GAC4074-A

APLICACIONES

MARCA	NÚMERO OE
VOLVO	660003-3201

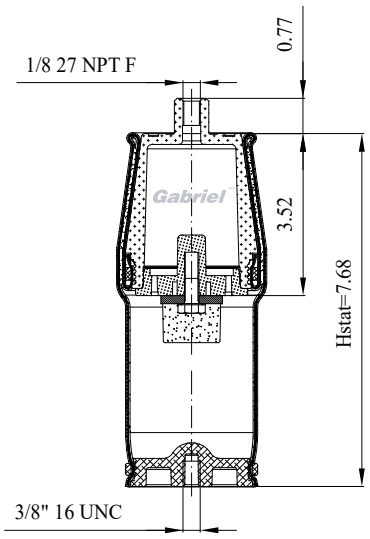

COMPONENTES

COMPETIDOR	TAPA	MEMBRANA HULE	PISTÓN PLÁSTICO
Goodyear	ASB-08-5-170		ASC-08-7-134
Contitech		SC31-OG11	9318931
Firestone			

INTERCAMBIOS

MARCA	NÚMERO
AUTOMANN	ABSZ70-2074
CONTITECH	70842
GOODYEAR	1S4-074
PAI	FAS-5085
SAMPA	501.150

BOLSA
CABINA Y ASIENTO

NO. DE PARTE
GAC5045-A

APLICACIONES

MARCA	NÚMERO OE
MACK TRUCK	227QS38

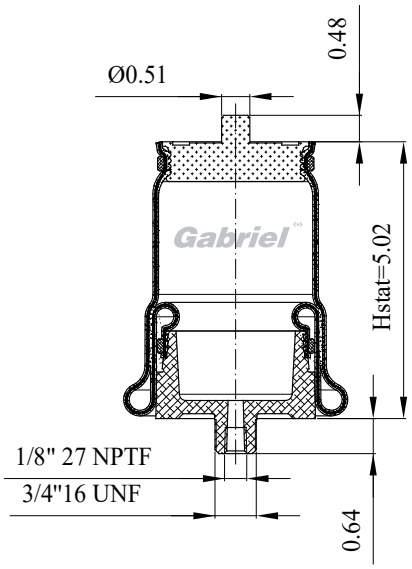

COMPONENTES

COMPETIDOR	TAPA	MEMBRANA HULE	PISTÓN PLÁSTICO
Goodyear	AS2-08-5-063		ASC-08-7-139
Contitech		SC29-YG02	9309740
Firestone			

INTERCAMBIOS

MARCA	NÚMERO
AUTOMANN	ABSZ70-045
CONTITECH	70825
GOODYEAR	1S5-045
PAI	FAS-0738
SAMPA	501.174

BOLSA
TIPO CABINA Y ASIENTO

NO. DE PARTE
GAC7001-A W02-358-7001, W02-358-7031/1S4-044

APLICACIONES

MARCA	NÚMERO OE
Kenworth	1102-0020, 1102-0023, T81-1001
Mack	227QS33
Navistar	2501293C1

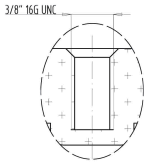

W-DETAYI ÖLÇEK:3/1

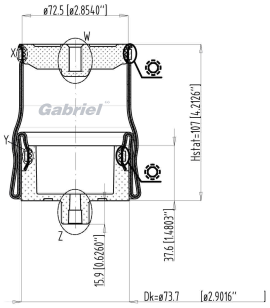

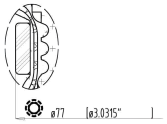

X-DETAYI ÖLÇEK:5/1

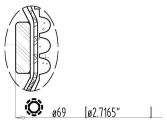

Y-DETAYI ÖLÇEK:5/1

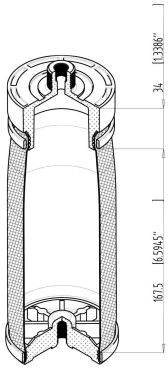

HORTUM KATLANMADAN ÖNCEKİ MONTAJIN PERSPEKTİF GÖRÜNÜSÜ.

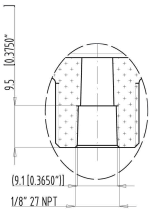

Z-DETAYI ÖLÇEK:3/1

COMPONENTES

TAPA	MEMBRANA HULE	PISTÓN PLÁSTICO
ASB-08-5-007	578-92-3-315	ASA-08-7-139
	SC29-0001	9309740
7018	ORANGE	6913

INTERCAMBIOS

MARCA	NÚMERO
AIRKRAFT	127001
AUTOMANN	ABSZ70-7001
CONTITECH	67770, 62561, SC29-0001, SZ70-5067
EUCLID	FS7001
FIRESTONE	W02-358-7001, W02-358-7031
FLXIBLE	97-9999-01867
GOODYEAR	1S4-007
LINK	R811001, 1102-0020(NAV.), 1102-0023 (FORD, FRT, GMC, KW, NAV., VOLVO)
MIDWEST	WA02-7001
NATIONAL SEATING	2123403
SAMPA	500.900,
TRIANGLE	AS-5001
TRP	AS70010

BOLSA
CABINA Y ASIENTO

NO. DE PARTE
GAC7036-A

APLICACIONES

MARCA	NÚMERO OE
PETERBILT	2903200 / 29-02454 / T81-6000

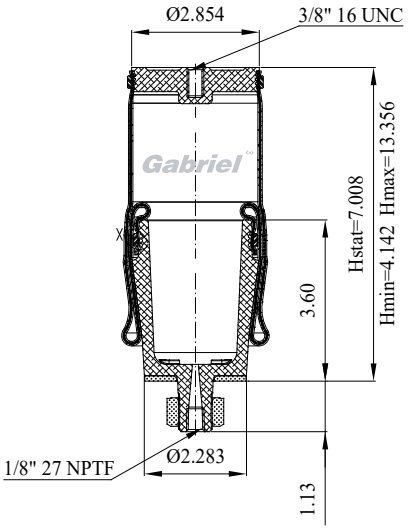

COMPONENTES

COMPETIDOR	TAPA	MEMBRANA HULE	PISTÓN PLÁSTICO
Goodyear	579-08-5-112	579-10-1-083	579-08-7-301
Contitech		SC29-Y036	9313363
Firestone	7050/NBD-10604	YELLOW	9636/ FIP-102217

INTERCAMBIOS

MARCA	NÚMERO
AIRKRAFT	127036
AUTOMANN	ABSZ70-7036
CONTITECH	68162/ SC29-Y036
DAYTON	453-7036 / 453-7036L
FIRESTONE	7036 / W02-358-7036 / 7094 / 7091
GOODYEAR	1S5-186
MIDWEST	WA02-7036C
PRIMERIDE	AS PRSZ70 Y036 PR
SAMPA	500.903
TRIANGLE	AS-5036
TRP	AS70360

BOLSA
CABINA Y ASIENTO

NO. DE PARTE
GAC7064-A W02-358-7064 / 1S5-157

APLICACIONES

MARCA	NÚMERO OE
Kenworth	KW Aerocab (Mid 1999 & earlier)
Link Cab & Seat Springs	1102-0074
Navistar	1699064C1, SZ 708077

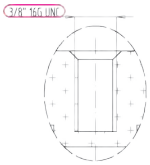

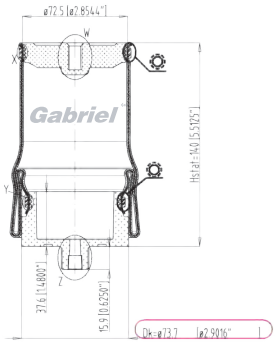

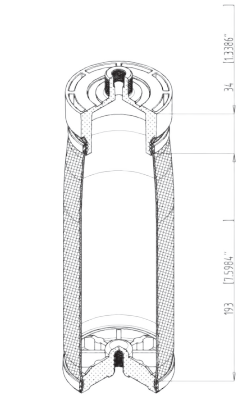

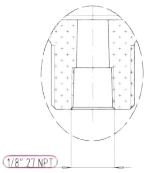

COMPONENTES

TAPA	MEMBRANA HULE	PISTÓN PLÁSTICO
AS3-08-7-006	566-26-3-078	AS2-08-5-007
	SC29-Y064	9309740
7018	Yellow	6913

INTERCAMBIOS

MARCA	NÚMERO
AIRKRAFT	127064
AUTOMANN	ABSZ70-7064
CONTITECH	67768
DAYTON	453-7064, 453-7064L
FIRESTONE	W02-358-7064
GOODYEAR	1S5-157
MIDWEST	WA02-7064C
PAI	FAS-5088
SAMPA	500.905
TRIANGLE	AS-5064
TRP	AS70640

BOLSA
CABINA Y ASIENTO

NO. DE PARTE
GAC7081-A

W02-358-7081 / 1S5-038

APLICACIONES

MARCA	NÚMERO OE
Link	1101-0043
Link	1102-0076
NAVISTAR	2501300C1

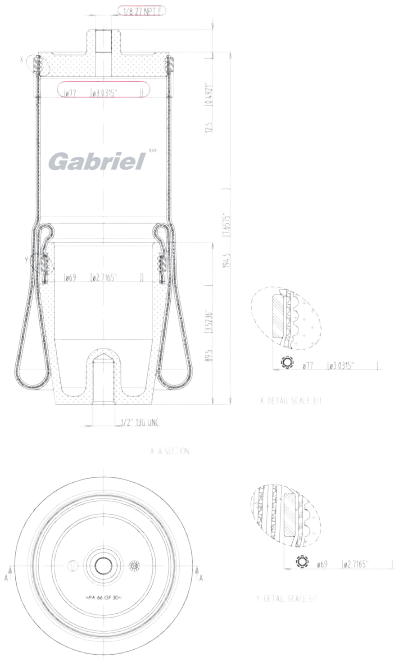

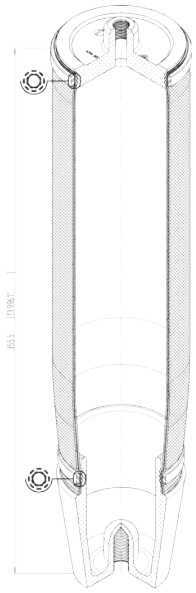

COMPONENTES

TAPA	MEMBRANA HULE	PISTÓN PLÁSTICO
ASB-08-5-076	578-92-3-315	ASC-08-7-194
7058	YELLOW	9636

INTERCAMBIOS

MARCA	NÚMERO
AIRKRAFT	127081
AUTOMANN	ABSZ70-7081
DAYTON	453-7081, 453-7081L
EUCLID	FS7081
FIRESTONE	W02-358-7081
GOODYEAR	1S5-038
MIDWEST	WA02-7081
SAMPA	500.906

BOLSA
CABINA Y ASIENTO

NO. DE PARTE
GAC7087-A W02-358-7087 / 1S5-040

APLICACIONES

MARCA	NÚMERO OE
Freightliner	FLD (1988 & later)

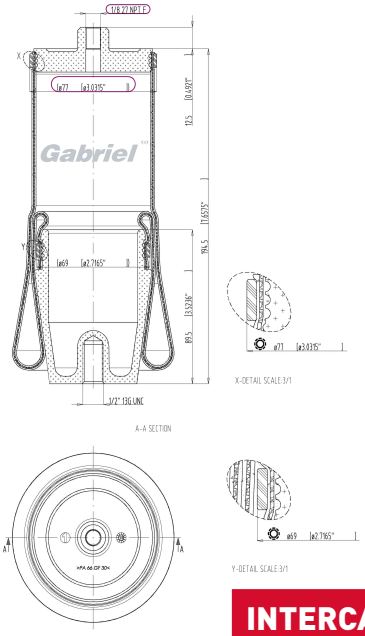

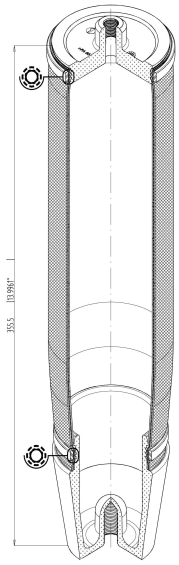

COMPONENTES

TAPA	MEMBRANA HULE	PISTÓN PLÁSTICO
ASB-08-5-132		ASC-08-7-137
	SC29-W087	9312279
7042	White	6911

INTERCAMBIOS

MARCA	NÚMERO
AIRKRAFT	127087
AUTOMANN	ABSZ70-7087
BLACKTECH	210 13 C
CONTI	67636, SC29-W087
DALLAS	AS7087
DAYTON	453-7087, 453-7087L, 353-7087
EUCLID	E-FS7087
FIRESTONE	W02-358-7087
FLEETRITE	1S5-040
GOODYEAR	1S5-040
MIDWEST	WA02-7087C
PAI	FAS-0726
SAMPA	500.807
TRIANGLE	AS-5087
TRP	AS70870

BOLSA
CABINA Y ASIENTO

NO. DE PARTE
GAC7110-A

W02-358-7110 / 1S5-152

APLICACIONES

MARCA	NÚMERO OE
Kenworth	T2000-1998 & POSTERIORES, R81-1002, 1102-K082

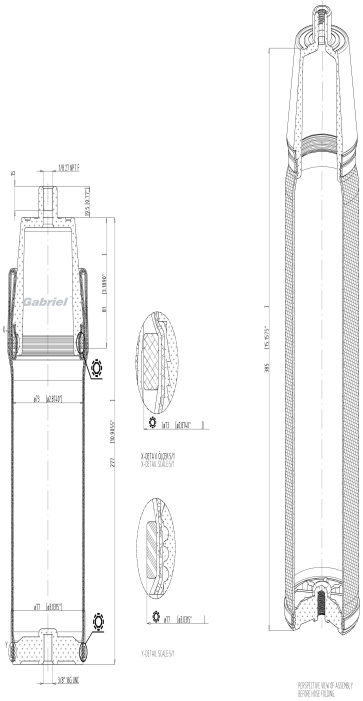

COMPONENTES

TAPA	MEMBRANA HULE	PISTÓN PLÁSTICO
AS2-08-5-112		ASC-08-7-219
	SC29-W087	9314226
7018	Blue	9637

INTERCAMBIOS

MARCA	NÚMERO
AIRKRAFT	127110
AUTOMANN	ABSZ70-7110
CONTITECH	69437, SC29-B110
DAYTON	453-7110, 453-7110L
FIRESTONE	W02-358-7110
GOODYEAR	1S5-152
LINK	1102-0082, 1102-K082
MIDWEST	WA02-7110C
SAMPA	500.908
TRP	AS71100

BOLSA
CABINA Y ASIENTO

NO. DE PARTE
GAC7206-A

W02-358-7206 / W02-358-7202 / 1S5-176

APLICACIONES

MARCA	NÚMERO OE
Freightliner CENTURY CLASS & ARGOS Y COE 2002 Y ANTERIORES	18-29919-000 W02-377-7202

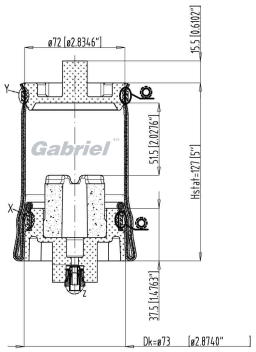

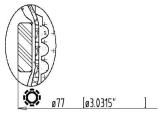

Y-DETAYI ÖLÇEK:5/1
Y-DETAIL SCALE:5/1

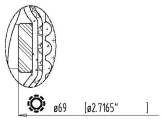

X-DETAIL SCALE:5/1

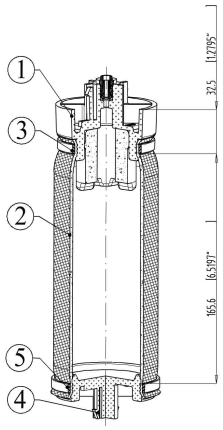

PERSPECTIVE VIEW OF ASSEMBLY BEFORE HOSE FOLDING.

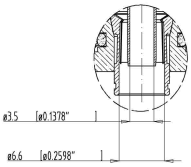

Z-DETAIL SCALE:5/1

COMPONENTES

TAPA	MEMBRANA HULE	PISTÓN PLÁSTICO
ASB-08-5-176	579-10-1-115	ASC-08-7-277
	SC31-W206	9314152
6987	White	6986

INTERCAMBIOS

MARCA	NÚMERO
AIRKRAFT	127206
AUTOMANN	ABSZ70-7206
BLACKTECH	210 12 C
CONTITECH	67452, SC31-W206
DAYTON	453-7206, 453-7206L
FIRESTONE	W02-358-7206, W02-358-7202
FLEET PRIDE	AS7206
GOODYEAR	1S5-176
LINK	1102A047, 1102-A047
MIDWEST	Midwest
SAMPA	500.681
TRIANGLE	AS-5206
TRP	AS72060

BOLSA
CABINA Y ASIENTO

NO. DE PARTE
GAC7215-A

W02-358-7110 / 1S5-152

APLICACIONES

MARCA	NÚMERO OE
Freightliner CENTURY CLASS ST	18-40977-000, 18-52651-000, 18-52651-001, 18-66715-000

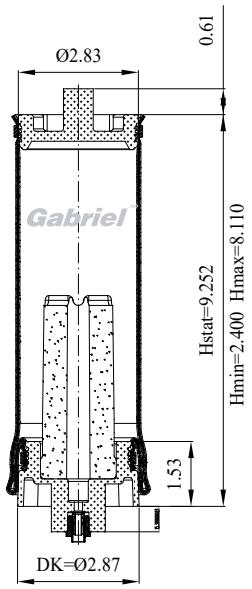

COMPONENTES

TAPA	MEMBRANA HULE	PISTÓN PLÁSTICO
ASB-08-5-176	579-10-1-116	ASC-08-7-277
	SC31-B207	9314152
6987	Blue	6987

INTERCAMBIOS

MARCA	NÚMERO
AIRKRAFT	127207 / 127215
AUTOMANN	ABSZ70-7215, ABSZ70-7207
CONTITECH	68161, 67451, 67638, SC31-B207, SC31-Y205, SC31-Y215
DAYTON	353-7215, 453-7215, 453-7215L
FIRESTONE	W02-358-7215, W02-358-7207, W02-358-7205
FLEET PRIDE	AS7215
GOODYEAR	1S5-175
MIDWEST	WA02-7207C
PRIMERIDE	AS PRSZ75 Y215 PR
SAMPA	500.867
SIRCO	AS7215
TRIANGLE	AS-5215, 5207
TRP	AS72150

Gabriel

Gabriel

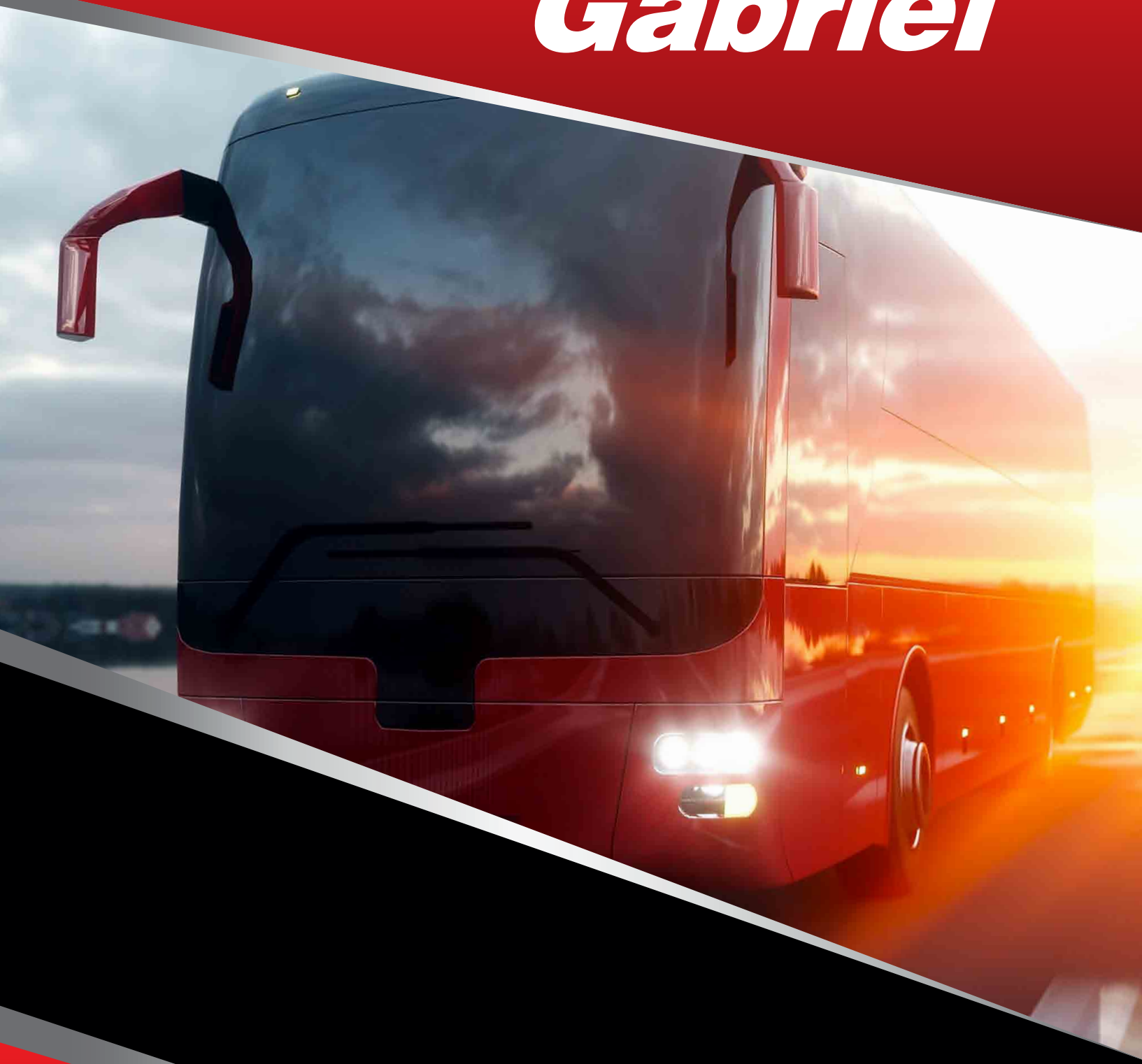

BOLSA DE AIRE
AUTOBUSES

BOLSA
PARA AUTOBUSES

NO. DE PARTE
GAA8013-A

APLICACIONES

MARCA	NÚMERO OE
Mercedes	A 382 327 7301 / OHL-16/17 / 0-500M / R5 / RS / A 382 327 7201
IRIBUS	Cityclass 500.324.098 / FR 1 5.000.954.176 / Tracer 5.000.954.176

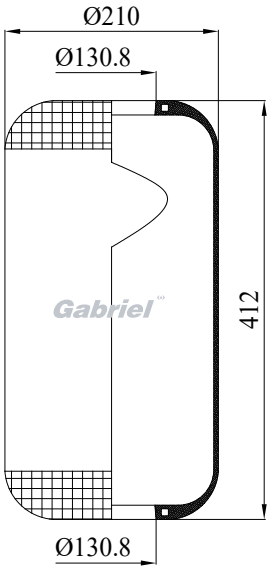

COMPONENTES

COMPETIDOR	TAPA	MEMBRANA HULE	PISTÓN PLÁSTICO
Goodyear	N/A	8013	N/A
Contitech	N/A	5S 8K-17.5 (782 N)	N/A
Firestone	N/A	1R1A-415-285	N/A

INTERCAMBIOS

MARCA	NÚMERO
AIRTECH NO.	3782
AIRTECH REF.	110682
CONTITECH	76179 / 782 N
DENNIS	611896/12
FIRESTONE NO.	W01-095-0197
GOODYEAR	8013 / 9013
PHOENIX	1 E 21 D
SAMPA	SP 55782

BOLSA
PARA AUTOBUSES

NO. DE PARTE
GAA8017-A

APLICACIONES

MARCA	NÚMERO OE
Volvo B7, B10M, B10 M 4, B10R, C10M	B 7 / 3 159 252 / F 4. 6. 10. 12. FL6 / 1134 445
MAN	81.43601.0017

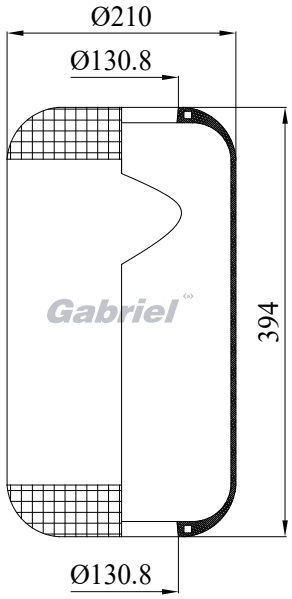

INTERCAMBIOS

MARCA	NÚMERO
AIRTECH	110002 / 3644
BLACKTECH	RL9755
CF GOMMA	92574 / 1S285-24
CONTITECH	66141
DUNLOP	D11S01 / PNP301470101 / PNP301470102
FIRESTONE	W01-095-0118 / W01-358-5139
GART	276.0.390 / D276/B
GOODYEAR	8017
PHOENIX	1 E 21
PRIMERIDE	2644 A
SAMPA	SP 55644
TAURUS	B121
VIBRACOUSTIC	V1E21

COMPONENTES

COMPETIDOR	TAPA	MEMBRANA HULE	PISTÓN PLÁSTICO
Goodyear		556038017	
Contitech		5S 8-15.5 (644 N)	
Firestone		1R1A-390-295	

Gabriel

Gabriel

SUSPENSIÓN DELANTERA

SUSPENSIÓN DELANTERA

NO. DE PARTE GA9911-A

APLICACIONES

MARCA	NÚMERO OE
HENDRICKSON	59823-2 (W26-455-9911) / 69782-002 / 69782-002 / 69782-2
FREIGHTLINER	WESTERN STAR

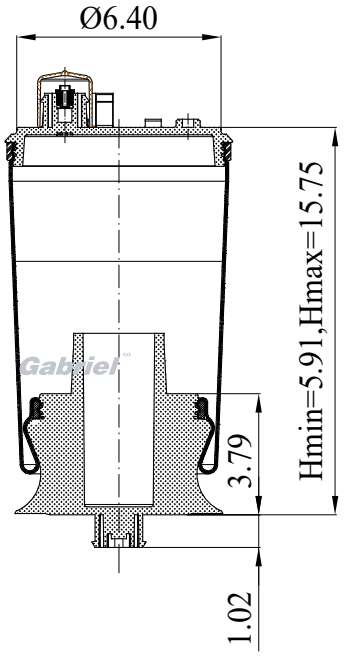

COMPONENTES

COMPETIDOR	TAPA	MEMBRANA HULE	PISTÓN
Goodyear			
Contitech		6 6.5B-11 P 235	9314165
Firestone	6711 /NAD-30942	12.13" / BLACK	6890 / NAD-30940

INTERCAMBIOS

MARCA	NÚMERO
AUTOMANN	1DK10A-9911 / ABH59823-002
CONTINENTAL	69914
DAYTON	69782-002L / 69116-002L / 59823-002L
EUCLID	E-14003
FIRESTONE NO.	W26-358-9911
FLEETPRIDE	AS9911
NETWORK	AS69914
SAMPA	SP 559911-KP
TRIANGLE	AS-8325 / 59823-002L
TRP	AS99110

Gabriel

INTERCAMBIOS

INTERCAMBIOS

MARCA	NÚMEROS	NÚMERO GABRIEL
ASA	92-8-344	**GA1191-A**
Airkraft	2B-355 HYD / 113464	**GA7140-A**
Airkraft	2B-301 / 113333	**GA7400-A**
Airkraft	2B-320 / 113341	**GA7555-A**
Airkraft	127001	**GAC7001-A**
Airkraft	127064	**GAC7064-A**
Airkraft	127081	**GAC7081-A**
Airkraft	127087	**GAC7087-A**
Airkraft	127110	**GAC7110-A**
Airkraft	127206	**GAC7206-A**
Airkraft	127207 / 127215	**GAC7215-A**
Airkraft	127036	**GAC7036-A**
Airtech	39875 KPP	**GA1191-A**
Airtech	38091 KPP	**GA8091-A**
Airtech	38713 KPP	**GA8713-A**
Airtech	38749 KPP	**GA8749-A**
Airtech	38774 KPP	**GA8774-A**
Airtech	39069 KPP	**GA9069-A**
Airtech	39371 KPP	**GA9371-A**
Airtech	39422-01 KPP	**GA9422-A**
Airtech	132762, 30081-01 C, 30081-01 K, 39580 K	**GA9580-A**
Airtech	39617 KPP	**GA9617-A**
Airtech	39622 KPP	**GA9622-A**
Airtech	39781 KALU	**GA9781-A**
Airtech	39978 KPP	**GA9978-A**
Airtech	39373P, 39373K	**GA9373-A**
Airtech	38204 KPP	**GA8204-A**
Airtech	38708 KPP	**GA8708-A**
Airtech	38729 KPP	**GA8729-A**
Airtech	38829 KPP	**GA8829-A**
Airtech	38852 KPP	**GA8852-A**
Airtech	39082 KPP	**GA9082-A**
Airtech	381305K	**GA9122-A**
Airtech	39270K / 39270P	**GA9270-A**
Airtech	39648 KPP	**GA9648-A**
Airtech	110002 / 3644	**GAA8017-A**
Airtech	3782	**GAA8013-A**
Airtech	110682	**GAA8013-A**
Automann	AB1DK23R-1731	**GA1191-A**
Automann	AB1DF23I-P1067	**GA1191-A**
Automann	AB1DK28M-8774	**GA8774-A**

INTERCAMBIOS

MARCA	NÚMEROS	NÚMERO GABRIEL
Automann	AB1DK23M-9373	**GA9373-A**
Automann	AB1DF23-9781	**GA9781-A**
Automann	ABSZ70-7001	**GAC7001-A**
Automann	ABSZ70-7064	**GAC7064-A**
Automann	ABSZ70-7081	**GAC7081-A**
Automann	1DK28A-8050	**GA8050-A**
Automann	1DK28E-8091	**GA8091-A**
Automann	AB1DK25E-8713	**GA8713-A**
Automann	AB1DK25C-8749	**GA8749-A**
Automann	AB1DK23I-9069	**GA9069-A**
Automann	1DK23L-9371, 452-9371L	**GA9371-A**
Automann	AB1DK20D-9422	**GA9422-A**
Automann	AB1DK20G-9547X, AB1DK20H-9541	**GA9547-A**
Automann	AB1DK25C-9580-Steel	**GA9580-A**
Automann	AB1DK20G-9617	**GA9617-A**
Automann	AB1DK20G-9622, AB1DK20H-9675	**GA9622-A**
Automann	AB1DK23I-A959	**GA9978-A**
Automann	ABSP2B34R-7140	**GA7140-A**
Automann	ABSP2B22R-7400	**GA7400-A**
Automann	ABSP2B22RB-7555	**GA7555-A**
Automann	ABSZ70-7087	**GAC7087-A**
Automann	ABSZ70-7110	**GAC7110-A**
Automann	ABSZ70-7206	**GAC7206-A**
Automann	ABSZ70-7215, ABSZ70-7207	**GAC7215-A**
Automann	AB1DK23F-9334/AB1DK23F-9307/ AB1DK23H-8204/ 566.ER8204	**GA8204-A**
Automann	1DK25F-P1219	**GA8539-A**
Automann	1DK25E-8708 / 566.ER8708	**GA8708-A**
Automann	AB1DK25B-8710 / AB1DK25B-8755	**GA8710-A**
Automann	AB1DK25C-8748	**GA8748-A**
Automann	1DK23I-9270 / 566.ER9270	**GA9270-A**
Automann	AB1DK23M-9648 / 1DF23-P1058 / 566.ER9648	**GA9648-A**
Automann	ABSP2B12R-6910	**GA6910-A**
Automann	1DK10A-9911 / ABH59823-002	**GA9911-A**
Automann	ABSZ70-045	**GAC5045-A**
Automann	AB1DK25D-8729 / 566.ER8729	**GA8729-A**
Automann	AB1DF23H-P1154 / 566.ER8829 / AB1DK23P-8829	**GA8829-A**
Automann	AB1DK23L-8852 / AB1DK23L-8852 / 566.ER8852	**GA8852-A**
Automann	AB1DK23K-9082A	**GA9082-A**
Automann	AB1D28C-A026 / 1D28C-9122 / 566.ER9122	**GA9122-A**
Automann	AB1DK23L-9265 / 566.ER9265	**GA9265-A**
Automann	ABSZ70-2074	**GAC4074-A**

INTERCAMBIOS

MARCA	NÚMEROS	NÚMERO GABRIEL
Automann	ABSZ70-7036	**GAC7036-A**
Batco	10-98050	**GA8050-A**
Batco	10-90709, 10-99069	**GA9069-A**
Batco	10-99422	**GA9422-A**
Batco	10-99262	**GA9580-A**
Batco	10-97140	**GA7140-A**
Batco	10-97400	**GA7400-A**
Batco	10-97450, 10-97555	**GA7555-A**
Binkley	XB-SPN-053-37	**GA7555-A**
Blacktech	210 13 C	**GAC7087-A**
Blacktech	RML 78091 CP	**GA8091-A**
Blacktech	RML 78713 CP	**GA8713-A**
Blacktech	RML 79069 CP	**GA9069-A**
Blacktech	RML 79371 CP	**GA9371-A**
Blacktech	RML 79422 CP	**GA9422-A**
Blacktech	RML 79580 C	**GA9580-A**
Blacktech	RML 79622 CP	**GA9622-A**
Blacktech	RML 79781 CA	**GA9781-A**
Blacktech	2C 301 - 7555	**GA7555-A**
Blacktech	210 12 C	**GAC7206-A**
Blacktech	RML 78204 CP	**GA8204-A**
Blacktech	RML 78708 CP	**GA8708-A**
Blacktech	RML 78829 CP	**GA8829-A**
Blacktech	RML 78852 CP	**GA8852-A**
Blacktech	RML 79082 CP	**GA9082-A**
Blacktech	RL9755	**GAA8017-A**
Blacktech	RML 79122 CP	**GA9122-A**
Blacktech	RML 79648 CP	**GA9648-A**
Brake & Wheel	M3525, WA01-9422, WA01-9422C	**GA9422-A**
Brake & Wheel	M-3506	**GA7400-A**
Brake & Wheel	M3531	**GA7555-A**
Brake And Wheel	M-3512	**GA9069-A**
Breake &Wheel	M3510	**GA8050-A**
Brake & Wheel	M3513	**GA9082-A**
Brake & Wheel	M3518 / WA01-9122	**GA9122-A**
Brake & Wheel	M3524	**GA9265-A**
Brake & Wheel	M3542 / WA01-9270 / WA01-9270C	**GA9270-A**
Brake And Wheel	M-3501	**GA6910-A**
BWP	M-3512, WA01-9069, WA01-9069C	**GA9069-A**
BWP	M-3555, WA01-9371	**GA9371-A**
BWP	M-3504	**GA7140-A**

INTERCAMBIOS

MARCA	NÚMEROS	NÚMERO GABRIEL
Contitech	67636, SC29-W087	**GAC7087-A**
Contitech	66908, 73746	**GA1191-A**
Contitech	68357, 68358,66109	**GA9547-A**
Contitech	6,439,469,751	**GA9580-A**
Contitech	64254, 64474	**GA8050-A**
Contitech	64421	**GA8091-A**
Contitech	64636	**GA8713-A**
Contitech	64419	**GA8749-A**
Contitech	65593	**GA8774-A**
Contitech	64274	**GA9069-A**
Contitech	64290	**GA9371-A**
Contitech	64265, 64336	**GA9373-A**
Contitech	64255	**GA9422-A**
Contitech	69656, 66112	**GA9617-A**
Contitech	65367	**GA9622-A**
Contitech	64266	**GA9781-A**
Contitech	67588	**GA9978-A**
Contitech	64544	**GA7140-A**
Contitech	64270	**GA7400-A**
Contitech	64284	**GA7555-A**
Contitech	67770, 62561, SC29-0001, SZ70-5067	**GAC7001-A**
Contitech	67768	**GAC7064-A**
Contitech	69437, SC29-B110	**GAC7110-A**
Contitech	67452, SC31-W206	**GAC7206-A**
Contitech	68161, 67451, 67638, SC31-B207, SC31-Y205, SC31-Y215	**GAC7215-A**
Contitech	64267	**GA6910-A**
Contitech	69914	**GA9911-A**
Contitech	64439/ 64456	**GA8204-A**
Contitech	78239 / 70111	**GA8539-A**
Contitech	64638	**GA8708-A**
Contitech	64397 / 64634 / 65635	**GA8710-A**
Contitech	64420 / 77963	**GA8729-A**
Contitech	64252	**GA8748-A**
Contitech	64312 / 74884	**GA8829-A**
Contitech	64339	**GA8852-A**
Contitech	64269 / 70115	**GA9082-A**
Contitech	64273	**GA9122-A**
Contitech	64288	**GA9265-A**
Contitech	64287	**GA9270-A**
Contitech	64263 / 73770	**GA9648-A**
Contitech	70842	**GAC4074-A**

INTERCAMBIOS

MARCA	NÚMEROS	NÚMERO GABRIEL
Contitech	70825	**GAC5045-A**
Contitech	76179 / 782 N	**GAA8013-A**
Contitech	66141	**GAA8017-A**
Contitech	68162/ SC29-Y036	**GAC7036-A**
Cush	C0294	**GA8050-A**
Cush	C-0073	**GA7555-A**
Dallas	AS9875, AS9900	**GA1191-A**
Dallas	AS8774	**GA8774-A**
Dallas	AS9617	**GA9617-A**
Dallas	AS7400	**GA7400-A**
Dallas	AS7087	**GAC7087-A**
Dallas	AS9622	**GA9622-A**
Dayton	452-1191, 452-1191L	**GA1191-A**
Dayton	452-8091, 452-8091L	**GA8091-A**
Dayton	452-8713, 452-8713L	**GA8713-A**
Dayton	452-8749, 452-8749L	**GA8749-A**
Dayton	452-8774, 452-8774L	**GA8774-A**
Dayton	452-9371	**GA9371-A**
Dayton	452-9373, 452-9373L	**GA9373-A**
Dayton	452-9580, 452-9580L	**GA9580-A**
Dayton	352-9617, 452-9617, 452-9617L	**GA9617-A**
Dayton	452-9781, 452-9781L	**GA9781-A**
Dayton	452-9978, 452-9978L	**GA9978-A**
Dayton	454-7555, 454-7555L	**GA7555-A**
Dayton	453-7064, 453-7064L	**GAC7064-A**
Dayton	453-7081, 453-7081L	**GAC7081-A**
Dayton	453-7087, 453-7087L, 353-7087	**GAC7087-A**
Dayton	453-7110, 453-7110L	**GAC7110-A**
Dayton	453-7206, 453-7206L	**GAC7206-A**
Dayton	352-8050, 452-8050, 452-8050L	**GA8050-A**
Dayton	352-9069, 452-9069, 452-9069L	**GA9069-A**
Dayton	352-9422, 452-9422, 452-9422L	**GA9422-A**
Dayton	352-9547, 452-9547, Dayton 452-9547L	**GA9547-A**
Dayton	452-9622, 452-9622L	**GA9622-A**
Dayton	354-7140	**GA7140-A**
Dayton	354-7400, 454-7400, 454-7400L	**GA7400-A**
Dayton	353-7215, 453-7215, 453-7215L	**GAC7215-A**
Dayton	452-8204/ 452-8204L	**GA8204-A**
Dayton	352-9082	**GA8539-A**
Dayton	452-8708 / 452-8708L	**GA8708-A**
Dayton	452-8729 / 452-8729L	**GA8729-A**

INTERCAMBIOS

MARCA	NÚMEROS	NÚMERO GABRIEL
Dayton	352-9082 / 455-45509 / 455-45509L	GA9082-A
Dayton	352-9122 / 452-9122 / 452-9122L	GA9122-A
Dayton	354-6910	GA6910-A
Dayton	452-8710 / 452-8710	GA8710-A
Dayton	452-8829 / 452-8829L	GA8829-A
Dayton	452-8852 / 452-8852L	GA8852-A
Dayton	452-9265 / 452-9265L	GA9265-A
Dayton	452-9270 / 452-9270L	GA9270-A
Dayton	452-9648 / 452-9648L	GA9648-A
Dayton	69782-002L / 69116-002L / 59823-002L	GA9911-A
Dayton	453-7036 / 453-7036L	GAC7036-A
Dina	A-8127-19	GA6910-A
Dunlop	D11S01 / PNP301470101 / PNP301470102	GAA8017-A
ERF	1398550	GA9580-A
Euclid	FS8050	GA8050-A
Euclid	FS8091	GA8091-A
Euclid	FS8713	GA8713-A
Euclid	FS9371	GA9371-A
Euclid	FS9373	GA9373-A
Euclid	FS9580	GA9580-A
Euclid	E-FS9617	GA9617-A
Euclid	FS9622	GA9622-A
Euclid	FS9781	GA9781-A
Euclid	FS7140	GA7140-A
Euclid	FS7400	GA7400-A
Euclid	FS7555	GA7555-A
Euclid	FS7081	GAC7081-A
Euclid	E-FS7087	GAC7087-A
Euclid	FS9875	GA1191-A
Euclid	E-FS8749, FS8749	GA8749-A
Euclid	e-FS9069	GA9069-A
Euclid	FS9422	GA9422-A
Euclid	FS7001	GAC7001-A
Euclid	FS8204/ E-FS8204	GA8204-A
Euclid	FS8729 / E-FS8729	GA8729-A
Euclid	FS9082	GA9082-A
Euclid	E-FS9122 / FS9122	GA9122-A
Euclid	FS6910	GA6910-A
Euclid	E-FS8710 / FS8710	GA8710-A
Euclid	FS8708	GA8708-A
Euclid	E-FS8748 / FS8748	GA8748-A

INTERCAMBIOS

MARCA	NÚMEROS	NÚMERO GABRIEL
Euclid	FS8829	**GA8829-A**
Euclid	FS-8852	**GA8852-A**
Euclid	FS9265	**GA9265-A**
Euclid	E-FS9270	**GA9270-A**
Euclid	FS9648	**GA9648-A**
Euclid	E-14003	**GA9911-A**
Fab Tek	04-0080	**GA7400-A**
FIP	101468	**GA9978-A**
Firestone	W013589373	**GA9373-A**
Firestone	W02-358-7001, W02-358-7031	**GAC7001-A**
Firestone	W02-358-7087	**GAC7087-A**
Firestone	W01-358-1191	**GA1191-A**
Firestone	W01-358-9875 (OBS)	**GA1191-A**
Firestone	W01-358-8050	**GA8050-A**
Firestone	W01-358-8091	**GA8091-A**
Firestone	W01-358-8713, 8727, 8728	**GA8713-A**
Firestone	W01-358-8749	**GA8749-A**
Firestone	W01-358-8774	**GA8774-A**
Firestone	W01-358-9069	**GA9069-A**
Firestone	W01-358-9371	**GA9371-A**
Firestone	W01-358-9422	**GA9422-A**
Firestone	W01-358-9547, 9541, 9542	**GA9547-A**
Firestone	W01-358-9580-Steel, 9581, 9262	**GA9580-A**
Firestone	W01-358-9617	**GA9617-A**
Firestone	W01-358-9622, W01-358-9675	**GA9622-A**
Firestone	W01-358-9781, W01-358-9780, W01-377-8536	**GA9781-A**
Firestone	W01-358-9978, 3306, 9484	**GA9978-A**
Firestone	W01-358-7140	**GA7140-A**
Firestone	W01-358-7400	**GA7400-A**
Firestone	W01-358-7555, W01-358-7550	**GA7555-A**
Firestone	W02-358-7064	**GAC7064-A**
Firestone	W02-358-7081	**GAC7081-A**
Firestone	W02-358-7110	**GAC7110-A**
Firestone	W02-358-7206, W02-358-7202	**GAC7206-A**
Firestone	W02-358-7215, W02-358-7207, W02-358-7205	**GAC7215-A**
Firestone	8204/W01-358-8204/ W01-358-9307/ W01-358-9334	**GA8204-A**
Firestone	W01-358-8539	**GA8539-A**
Firestone	8708 / W01-358-8708/ 8718 / 8719	**GA8708-A**
Firestone	8710 / 8755 / W01-358-8710 / W01-358-8755 / W01-358-8756	**GA8710-A**
Firestone	8729 / W01-358-8729	**GA8729-A**
Firestone	8748 / W01-358-8748	**GA8748-A**

INTERCAMBIOS

MARCA	NÚMEROS	NÚMERO GABRIEL
Firestone	8829 / W01-358-8829	**GA8829-A**
Firestone	8852 / W013588852	**GA8852-A**
Firestone	9082 / W013589082	**GA9082-A**
Firestone	9122 / W01-358-9122 / W01-358-8792(PISTON ALUMINIO)	**GA9122-A**
Firestone	9265 / W01-358-9265	**GA9265-A**
Firestone	9270 / W01-358-9270 / W01-455-9579	**GA9270-A**
Firestone	9648 / W01-358-9648	**GA9648-A**
Firestone	6910 / W01-358-6910	**GA6910-A**
Firestone	W01-095-0118 / W01-358-5139	**GAA8017-A**
Firestone	W26-358-9911	**GA9911-A**
Firestone	W01-095-0197	**GAA8013-A**
FIRESTONE	7036 / W02-358-7036 / 7094 / 7091	**GAC7036-A**
Fleet Pride	AS7215	**GAC7215-A**
Fleet Pride	AS1191, AS9875	**GA1191-A**
Fleet Pride	AS8050	**GA8050-A**
Fleet Pride	AS8091	**GA8091-A**
Fleet Pride	AS8713	**GA8713-A**
Fleet Pride	AS8749	**GA8749-A**
Fleet Pride	AS8774	**GA8774-A**
Fleet Pride	AS9069	**GA9069-A**
Fleet Pride	AS9371	**GA9371-A**
Fleet Pride	AS9422	**GA9422-A**
Fleet Pride	AS9547	**GA9547-A**
Fleet Pride	AS9617	**GA9617-A**
Fleet Pride	AS9622	**GA9622-A**
Fleet Pride	AS9781	**GA9781-A**
Fleet Pride	AS9978	**GA9978-A**
Fleet Pride	AS7140	**GA7140-A**
Fleet Pride	AS7400	**GA7400-A**
Fleet Pride	AS7555	**GA7555-A**
Fleet Pride	AS7206	**GAC7206-A**
FleetPride	AS9580	**GA9580-A**
FleetPride	AS9307	**GA8204-A**
FleetPride	AS8708	**GA8708-A**
FleetPride	AS8710	**GA8710-A**
FleetPride	AS8748	**GA8748-A**
FleetPride	AS8829	**GA8829-A**
FleetPride	AS8852	**GA8852-A**
FleetPride	AS8792	**GA9122-A**
FleetPride	AS9265	**GA9265-A**
FleetPride	AS9270	**GA9270-A**

INTERCAMBIOS

MARCA	NÚMEROS	NÚMERO GABRIEL
FleetPride	AS9648	**GA9648-A**
FleetPride	AS6910	**GA6910-A**
FleetPride	AS9911	**GA9911-A**
FleetMaster	FM-8050	**GA8050-A**
FleetMaster	FM-8091	**GA8091-A**
Fleetmaster	FM-9373	**GA9373-A**
FleetMaster	FM-9422	**GA9422-A**
FleetMaster	FM-9622	**GA9622-A**
FleetMaster	FM-9781	**GA9781-A**
FLEETRITE	1R14-242	**GA8091-A**
FLEETRITE	1R12-1062	**GA9371-A**
FLEETRITE	1R12-1056	**GA9373-A**
FLEETRITE	1R11-278	**GA9422-A**
FLEETRITE	1R13-247	**GA9580-A**
FLEETRITE	1R12-1064	**GA9781-A**
FLEETRITE	1S5-040	**GAC7087-A**
Fleetrite	FLT1R14039, 1R14-241	**GA8050-A**
Fleetrite	FLT1R12069	**GA9069-A**
Fleetrite	1R13-250	**GA8708-A**
Fleetrite	1R12-1059	**GA8829-A**
Fleetrite	1R12-1058	**GA8852-A**
Fleetrite	1R13-246	**GA9122-A**
Fleetrite	1R12-1055	**GA9265-A**
Fleetrite	1R13-248	**GA9270-A**
Fleetrite	1R12-1057	**GA9648-A**
Flxible	97-9999-01867	**GAC7001-A**
Foden	1300248000	**GA9069-A**
Gart	276.0.390 / D276/B	**GAA8017-A**
GMC	693230	**GA7400-A**
Goodyear	1R13-176, 1R13-140	**GA8713-A**
Goodyear	1R13-118-PLASTICO, 1R13-149 ACERO	**GA9580-A**
Goodyear	1R12-1179	**GA9978-A**
Goodyear	1S5-040	**GAC7087-A**
Goodyear	1R12-432	**GA1191-A**
Goodyear	1R14-039/ 1R14-055 / 1R14-083	**GA8050-A**
Goodyear	1R14-171	**GA8091-A**
Goodyear	1R13-153	**GA8749-A**
Goodyear	1R14-172, 1R14-190	**GA8774-A**
Goodyear	1R12-069, 1R12-676	**GA9069-A**
Goodyear	1R12-401	**GA9371-A**
Goodyear	1R12-403	**GA9373-A**

INTERCAMBIOS

MARCA	NÚMEROS	NÚMERO GABRIEL
Goodyear	1R11-028-Plastic	**GA9422-A**
Goodyear	1R11-268-Plastic	**GA9547-A**
Goodyear	1R11-219	**GA9617-A**
Goodyear	1R11-221-Plastic	**GA9622-A**
Goodyear	1R12-603	**GA9781-A**
Goodyear	2B14-359	**GA7140-A**
Goodyear	2B12-309	**GA7400-A**
Goodyear	2B12-440	**GA7555-A**
Goodyear	1S4-044	**GAC7001-A**
Goodyear	1S5-157	**GAC7064-A**
Goodyear	1S5-038	**GAC7081-A**
Goodyear	1S5-152	**GAC7110-A**
Goodyear	1S5-176	**GAC7206-A**
Goodyear	1S5-175	**GAC7215-A**
Goodyear	1R12-508/ 1R12-522/ 1R12-435	**GA8204-A**
Goodyear	1R13-188	**GA8539-A**
Goodyear	1R13-177 / 1R13-128	**GA8708-A**
Goodyear	1R13-124	**GA8710-A**
Goodyear	1R13-130	**GA8729-A**
Goodyear	1R13-152	**GA8748-A**
Goodyear	1R12-615	**GA8829-A**
Goodyear	1R12-568	**GA8852-A**
Goodyear	1R12-509 / 1R12-092	**GA9082-A**
Goodyear	1R13-038 / 1R14-045	**GA9122-A**
Goodyear	1R12-375	**GA9265-A**
Goodyear	1R13-119 / 1R13-077 / 1R13-102	**GA9270-A**
Goodyear	1R12-538 / 1R12-398	**GA9648-A**
Goodyear	2B9-200	**GA6910-A**
Goodyear	1S4-074	**GAC4074-A**
Goodyear	1S5-045	**GAC5045-A**
Goodyear	8013 / 9013	**GAA8013-A**
Goodyear	8017	**GAA8017-A**
GOODYEAR	1S5-186	**GAC7036-A**
Granning	2726	**GA7400-A**
Haldex	CS114039	**GA8050-A**
Haldex	112403	**GA9373-A**
Haldex	CS111028	**GA9422-A**
Haldex	CS113118	**GA9580-A**
Haldex	CS214359	**GA7140-A**
Haldex	CS212309	**GA7400-A**
Haldex	CS212440	**GA7555-A**

INTERCAMBIOS

MARCA	NÚMEROS	NÚMERO GABRIEL
Haldex	CS112069	**GA9069-A**
HDA	PMABG-7140B	**GA7140-A**
HDA	PMABG-7400B	**GA7400-A**
Histeer	10315	**GA7555-A**
Leland	SC2052	**GA8050-A**
Leland	SC2050	**GA9422-A**
Leland	SC2020	**GA7400-A**
LINK	R811001, 1102-0020(NAV.), 1102-0023 (FORD, FRT, GMC, KW, NAV., VOLVO)	**GAC7001-A**
Link	1102-0082, 1102-K082	**GAC7110-A**
Link	1102A047, 1102-A047	**GAC7206-A**
LOAD GUARD	SC2052	**GA8050-A**
Load Guard	SC2034	**GA9069-A**
Load Guard	SC2050	**GA9422-A**
Load Guard	SC2761 S	**GA9580-A**
Load Guard	SC2015	**GA7140-A**
Load Guard	SC2020	**GA7400-A**
Loadguard	SC2750	**GA9781-A**
Loadguard	SC2676	**GA7555-A**
Load Guard	SC2757	**GA8829-A**
Load Guard	SC2035 / SC2762	**GA9082-A**
Load Guard	SC2041 / SC2098	**GA9122-A**
Load Guard	SC2011	**GA6910-A**
Load Guard	SC2759	**GA9265-A**
Masa	2-27-0-02002	**GA7400-A**
MCI	2992101C1	**GA9373-A**
Meritor	201680	**GA8050-A**
Midwest	WA01-9875C	**GA1191-A**
Midwest	WA01-8050C	**GA8050-A**
Midwest	WA01-8713C	**GA8713-A**
Midwest	WA01-8749C	**GA8749-A**
Midwest	WA01-8774C	**GA8774-A**
Midwest	WA01-9069C, AS9069	**GA9069-A**
Midwest	WA01-9371C	**GA9371-A**
Midwest	WA01-9373C	**GA9373-A**
Midwest	WA01-9422C	**GA9422-A**
Midwest	WA01-9547C	**GA9547-A**
Midwest	WA01-9580C	**GA9580-A**
Midwest	WA01-9617C	**GA9617-A**
Midwest	WA01-9622C	**GA9622-A**
Midwest	WA01-9781C	**GA9781-A**
Midwest	WA01-7140C	**GA7140-A**

INTERCAMBIOS

MARCA	NÚMEROS	NÚMERO GABRIEL
Midwest	WA01-7400C	**GA7400-A**
Midwest	WA01-7555C	**GA7555-A**
Midwest	WA02-7001	**GAC7001-A**
Midwest	WA02-7064C	**GAC7064-A**
Midwest	WA02-7081	**GAC7081-A**
Midwest	Midwest	**GAC7206-A**
Midwest	WA01-8091C	**GA8091-A**
Midwest	WA02-7087C	**GAC7087-A**
Midwest	WA02-7110C	**GAC7110-A**
Midwest	WA02-7207C	**GAC7215-A**
Midwest	WA01-8204C	**GA8204-A**
Midwest	WA01-8708C	**GA8708-A**
Midwest	WA01-8748C	**GA8748-A**
Midwest	WA01-8829C	**GA8829-A**
Midwest	WA01-8710C	**GA8710-A**
Midwest	WA01-8729C	**GA8729-A**
Midwest	WA01-9082C	**GA9082-A**
Midwest	WA01-9122C	**GA9122-A**
Midwest	WA01-9265C	**GA9265-A**
Midwest	WA01-9270C	**GA9270-A**
Midwest	WA01-9648C	**GA9648-A**
Midwest	WA02-7036C	**GAC7036-A**
NAD	27740	**GA1191-A**
NAD	29060	**GA8050-A**
National Seating	2123403	**GAC7001-A**
Paccar	C81-6022	**GA9069-A**
PAI	FAS0604	**GA9617-A**
PAI	FAS-5088	**GAC7064-A**
PAI	FAS-0726	**GAC7087-A**
Porcupine	7142	**GA7140-A**
Primeride	AS PR9MR18 1191	**GA1191-A**
Primeride	AS PR11LN16 8050	**GA8050-A**
Primeride	AS PR11LL16 8091	**GA8091-A**
Primeride	AS PR10B16 8713	**GA8713-A**
Primeride	AS PR9M14 9069	**GA9069-A**
Primeride	AS PR9M18.5 9373	**GA9373-A**
Primeride	AS PR9L12 9422	**GA9422-A**
Primeride	AS PR10B21 9580	**GA9580-A**
Primeride	AS PR9L9 9622	**GA9622-A**
Primeride	AS PRSZ75 Y215 PR	**GAC7215-A**
Primeride	AS PR10B16 8708	**GA8708-A**

INTERCAMBIOS

MARCA	NÚMEROS	NÚMERO GABRIEL
Primeride	AS PR10BL12 8729	**GA8729-A**
Primeride	AS PR9MR17 8829	**GA8829-A**
Primeride	AS PR9M19 8852	**GA8852-A**
Primeride	AS PR11L21 9122	**GA9122-A**
Primeride	AS PR9M13.5 9270	**GA9270-A**
Primeride	AS PR9MR16 9648	**GA9648-A**
Primeride	2644 A	**GAA8017-A**
Primeride	AS PRSZ70 Y036 PR	**GAC7036-A**
R & S Truck & Body	1090214	**GA7140-A**
R & S Truck & Body	1027519	**GA7400-A**
REYCO	23631-01	**GA8050-A**
Reyco	23706-01	**GA9069-A**
Ridewell	1003588050C, 1000008050G	**GA8050-A**
Ridewell	1000156	**GA8091-A**
Ridewell	1003589422C	**GA9422-A**
Road Leveler	RL80500	**GA8050-A**
Road Leveler	RL80910	**GA8091-A**
Road Leveler	RL87130	**GA8713-A**
Road Leveler	RL90690	**GA9069-A**
Road Leveler	RL93710	**GA9371-A**
Road Leveler	RL93730	**GA9373-A**
Road Leveler	RL94220	**GA9422-A**
Road Leveler	RL95800	**GA9580-A**
Road Leveler	RL96220	**GA9622-A**
Road Leveler	RL97800	**GA9781-A**
Road Leveler	RL71400	**GA7140-A**
Road Leveler	RL75550	**GA7555-A**
Road Leveler	RL82040	**GA8204-A**
Road Leveler	RL88290	**GA8829-A**
Road Leveler	RL69100	**GA6910-A**
Road Leveler	RL87080	**GA8708-A**
Road Leveler	RL87290	**GA8729-A**
Road Leveler	RL88520	**GA8852-A**
Road Leveler	RL90820	**GA9082-A**
Road Leveler	RL92650	**GA9265-A**
Road Leveler	RL96480	**GA9648-A**
SAMPA	SP 551191-KP	**GA1191-A**
SAMPA	SP 558050-KA	**GA8050-A**
SAMPA	SP 558091-KP	**GA8091-A**
Sampa	SP 558713-KP	**GA8713-A**
Sampa	SP 558749-KP	**GA8749-A**

INTERCAMBIOS

MARCA	NÚMEROS	NÚMERO GABRIEL
Sampa	SP 558774-KP	**GA8774-A**
Sampa	SP 559069-KP	**GA9069-A**
Sampa	SP 559371-KP	**GA9371-A**
Sampa	SP 559373-KP	**GA9373-A**
Sampa	SP559422-KP	**GA9422-A**
Sampa	SP 559547-KP	**GA9547-A**
Sampa	SP 559580-K(PISTON ACERO) SP 559580-KA (PISTON ALUMINIO)	**GA9580-A**
Sampa	SP 559617-KP	**GA9617-A**
Sampa	SP 559622-KP, SP-559675-KP	**GA9622-A**
Sampa	SP 559781-KA, SP 559780KP	**GA9781-A**
Sampa	SP 559978-KP	**GA9978-A**
Sampa	SP 557140	**GA7140-A**
Sampa	SP 557400	**GA7400-A**
Sampa	SP557555	**GA7555-A**
Sampa	500.900,	**GAC7001-A**
Sampa	500.905	**GAC7064-A**
Sampa	500.906	**GAC7081-A**
Sampa	500.807	**GAC7087-A**
Sampa	500.908	**GAC7110-A**
Sampa	500.681	**GAC7206-A**
Sampa	500.867	**GAC7215-A**
Sampa	SP 558204-KP	**GA8204-A**
Sampa	SP 558710-KA	**GA8539-A**
Sampa	SP 558708-KP	**GA8708-A**
Sampa	SP 558729-KP	**GA8729-A**
Sampa	SP 558748-KP	**GA8748-A**
Sampa	SP 558829-KP	**GA8829-A**
Sampa	SP 558852-KP	**GA8852-A**
Sampa	SP 559082-KP	**GA9082-A**
Sampa	SP 559122-KP	**GA9122-A**
Sampa	SP 559265-KA	**GA9265-A**
Sampa	SP 559270-KA	**GA9270-A**
Sampa	SP 559648-KP	**GA9648-A**
Sampa	SP 556910	**GA6910-A**
Sampa	SP 559911-KP	**GA9911-A**
Sampa	501.150	**GAC4074-A**
Sampa	501.174	**GAC5045-A**
Sampa	SP 55782	**GAA8013-A**
Sampa	SP 55644	**GAA8017-A**
Sampa	SP 558710 KA	**GA8710-A**
Sampa	500.903	**GAC7036-A**

INTERCAMBIOS

MARCA	NÚMEROS	NÚMERO GABRIEL
Sauer	P50-732	**GA9122-A**
Sirco	AS9547, AS-8859	**GA9547-A**
Sirco	AS7215	**GAC7215-A**
SPRINGRIDE	1R12-1077	**GA1191-A**
SPRINGRIDE	1R14-244	**GA8050-A**
SPRINGRIDE	1R14-245	**GA8091-A**
SPRINGRIDE	1R13-263	**GA8713-A**
SPRINGRIDE	1R12-1074	**GA9371-A**
SPRINGRIDE	1R12-1075	**GA9373-A**
SPRINGRIDE	1R11-028	**GA9422-A**
SPRINGRIDE	1R13-258	**GA9580-A**
SPRINGRIDE	1R12-1082	**GA9781-A**
SRINGRIDE	1R11-280	**GA9622-A**
SPRINGRIDE	1R12-1078	**GA8204-A**
SPRINGRIDE	1R13-264	**GA8708-A**
SPRINGRIDE	1R13-260	**GA8710-A**
SPRINGRIDE	1R13-261	**GA8729-A**
SPRINGRIDE	1R12-1083	**GA8829-A**
SPRINGRIDE	1R12-1081	**GA8852-A**
SPRINGRIDE	1R13-257	**GA9122-A**
SPRINGRIDE	1R12-1073	**GA9265-A**
SPRINGRIDE	1R13-259	**GA9270-A**
SPRINGRIDE	1R12-1080	**GA9648-A**
SPRINGRIDE	2B9-492	**GA6910-A**
Taurus	AS504-9069, AS506-9069	**GA9069-A**
Taurus	6391	**GA9373-A**
Taurus	6368	**GA9422-A**
Taurus	6386	**GA9580-A**
Taurus	6329	**GA7140-A**
TAURUS	AS214-7400, 6316	**GA7400-A**
Taurus	6375	**GA7555-A**
Taurus	6398	**GA8091-A**
Taurus	6394	**GA8749-A**
Taurus	6360	**GA8204-A**
Taurus	6394	**GA8748-A**
Taurus	6364	**GA8852-A**
Taurus	AS506-9082	**GA9082-A**
Taurus	AS622-9122	**GA9122-A**
Taurus	6387	**GA9265-A**
Taurus	6385	**GA9270-A**
Taurus	AS218-6910	**GA6910-A**

INTERCAMBIOS

MARCA	NÚMEROS	NÚMERO GABRIEL
Taurus	B121	**GAA8017-A**
TOYO	TRL230H360382	**GA9422-A**
Triangle	AS-8889, AS-81067	**GA1191-A**
Triangle	AS-8519, 8440	**GA9373-A**
Triangle	AS-8434	**GA9580-A**
Triangle	AS-8382	**GA9781-A**
Triangle	AS-8959	**GA9978-A**
Triangle	AS-5001	**GAC7001-A**
Triangle	AS-5087	**GAC7087-A**
Triangle	AS-5206	**GAC7206-A**
Triangle	AS-8320	**GA8050-A**
Triangle	AS-8523	**GA8091-A**
Triangle	AS-8533	**GA8713-A**
Triangle	AS-8486	**GA8749-A**
Triangle	AS-8745	**GA8774-A**
Triangle	AS-8312	**GA9069-A**
Triangle	AS-8521, AS9371, 8441	**GA9371-A**
Triangle	831, AS-8314, AS9422, 4332	**GA9422-A**
Triangle	AS-8514, AS-8860	**GA9617-A**
Triangle	AS-8537, AS-8740, AS-8576	**GA9622-A**
Triangle	4316	**GA7140-A**
Triangle	AS-4313	**GA7400-A**
Triangle	AS-4480	**GA7555-A**
Triangle	AS-5064	**GAC7064-A**
Triangle	AS-5215, 5207	**GAC7215-A**
Triangle	AS-8073	**GA9547-A**
Triangle	AS-8484	**GA8204-A**
Triangle	AS-81219	**GA8539-A**
Triangle	AS-8526	**GA8708-A**
Triangle	AS-8513	**GA8729-A**
Triangle	AS-8570	**GA8748-A**
Triangle	AS-8449 / AS-81154	**GA8829-A**
Triangle	AS-8472	**GA8852-A**
Triangle	AS-8310	**GA9082-A**
Triangle	AS-8313	**GA9122-A**
Triangle	AS-8435 / AS39265K / AS9265	**GA9265-A**
Triangle	AS-8433 / AS39270K /AS9270	**GA9270-A**
Triangle	AS-8456 / AS-81068	**GA9648-A**
Triangle	AS-4320	**GA6910-A**
Triangle	AS-8325 / 59823-002L	**GA9911-A**
Triangle	8522 / AS-8711	**GA8710-A**

INTERCAMBIOS

MARCA	NÚMEROS	NÚMERO GABRIEL
Triangle	AS-5036	**GAC7036-A**
TRP	ASP8890, AS10673	**GA1191-A**
TRP	AS80500	**GA8050-A**
TRP	AS80910	**GA8091-A**
TRP	AS87130	**GA8713-A**
TRP	AS87490	**GA8749-A**
TRP	AS87740	**GA8774-A**
TRP	AS90690	**GA9069-A**
TRP	AS93710	**GA9371-A**
TRP	AS93730	**GA9373-A**
TRP	AS94220	**GA9422-A**
TRP	AS95470	**GA9547-A**
TRP	AS95800	**GA9580-A**
TRP	AS96170	**GA9617-A**
TRP	AS996221, AS96750	**GA9622-A**
TRP	AS9780A	**GA9781-A**
TRP	AS71400	**GA7140-A**
TRP	AS74000	**GA7400-A**
TRP	AS75550	**GA7555-A**
TRP	AS70010	**GAC7001-A**
TRP	AS70640	**GAC7064-A**
TRP	AS70870	**GAC7087-A**
TRP	AS71100	**GAC7110-A**
TRP	AS72060	**GAC7206-A**
TRP	AS72150	**GAC7215-A**
TRP	AS99780	**GA9978-A**
TRP	AS82040	**GA8204-A**
TRP	AS85390	**GA8539-A**
TRP	AS87080	**GA8708-A**
TRP	AS87550 / AS87100	**GA8710-A**
TRP	AS8729	**GA8729-A**
TRP	AS8748	**GA8748-A**
TRP	AS88290 / AS11543	**GA8829-A**
TRP	AS88520	**GA8852-A**
TRP	AS91220	**GA9122-A**
TRP	AS92650	**GA9265-A**
TRP	AS92700	**GA9270-A**
TRP	AS96480 / AS10683	**GA9648-A**
TRP	AS69100	**GA6910-A**
TRP	AS99110	**GA9911-A**
TRP	AS70360	**GAC7036-A**

INTERCAMBIOS

MARCA	NÚMEROS	NÚMERO GABRIEL
UCF Impex	AB-1R12-069	**GA9069-A**
UCF Impex	AB-1R13-118	**GA9580-A**
UCF Impex	AB-2B14-359	**GA7140-A**
UCF Impex	AB-2B12-309	**GA7400-A**
UCF Impex	AB-2B12-440	**GA7555-A**
UCF Impex	AB-1R11-028	**GA9422-A**
Vibracoustic	V1DK28A-8050	**GA8050-A**
Vibracoustic	V1DK23L-9371	**GA9371-A**
Vibracoustic	VSP2B22R-7400	**GA7400-A**
Vibracoustic	VSP2B22RA-7555	**GA7555-A**
Westar	87-78050	**GA8050-A**
Westar	87-79373	**GA9373-A**
Westar	87-79422	**GA9422-A**
Westar	87-77140, 7142	**GA7140-A**
Westar	87-77400	**GA7400-A**
Westar	87-79580	**GA9580-A**

Gabriel

Gabriel

INTERCAMBIOS EO

INTERCAMBIOS EQUIPO ORIGINAL

MARCA	NÚMERO DE PARTE	NÚMERO GABRIEL
Arvin Meritor	S6002	**GA8050-A**
Arvin Meritor	A2258P1576	**GA8091-A**
Ford	F7HT5580BA	**GA9373-A**
Freightliner	FLD (1988 &LATER)	**GAC7087-A**
Freightliner	18-29919-000	**GAC7206-A**
Freightliner	16-16773-000 PISTON ACERO	**GA9781-A**
Freightliner	681-320-0017	**GA9781-A**
Freightliner	A16-14004-000 PISTON ALUMINIO	**GA9781-A**
Freightliner	16-13810-000	**GA9781-A**
Freightliner	16-15595-000	**GA9781-A**
Freightliner	16-13840-000 (PISTON PLASTICO)	**GA9781-A**
Freightliner	16-19465-000	**GA9781-A**
Freightliner	16-19466-000	**GA9781-A**
Freightliner	16-14004-001	**GA9781-A**
Freightliner	A16-17574-001 Y 2(w/o bracket)	**GA9781-A**
Freightliner	16-10769-000	**GA7400-A**
Freightliner	WESTERN STAR	**GA9911-A**
Freightliner Century Class & Argosy COE 2002 y anteriores	W02-377-7202	**GAC7206-A**
Freightliner Century Class ST	18-40977-000, 18-52651-000, 18-52651-001, 18-66715-000	**GAC7215-A**
Granning	1015	**GA7140-A**
Hendrickson Canada	B-12514-013	**GA8050-A**
Hendrickson	S-4771, B-4771	**GA8050-A**
Hendrickson	36514-13	**GA8050-A**
Hendrickson	C-20901, S-20901 (Intraux 250)	**GA8091-A**
Hendrickson	20018	**GA7555-A**
Hendrickson	B-12514-013, 36514-13	**GA8050-A**
Hendrickson	S-21784	**GA8091-A**
Hendrickson	S-22948	**A8713-A**
Hendrickson	S-25873, S-27341, C-25873	**GA8774-A**
Hendrickson	S-13031	**GA9069-A**
Hendrickson	57122-1, 57122-2, (Ford, class 8) HAS-360/400/402/460	**GA9373-A**
Hendrickson	B-13032, S-13032	**GA9422-A**
Hendrickson	S-20127 S[HT-250U9-006] [HT-250UY9Y-006], 29892, C-20127, C-20414, S-20414, HS506500	**GA9580-A**
Hendrickson	S-28929	**GA9978-A**
Hendrickson	C-28929	**GA9978-A**
Hendrickson	S-3184, B-3184	**GA7140-A**
Hendrickson	S-1013, C-1013	**GA7400-A**
Hendrickson	S-29892	**GA8539-A**
Hendrickson	C-21966 (HKA200 Special)	**GA8708-A**

INTERCAMBIOS EQUIPO ORIGINAL

MARCA	NÚMERO DE PARTE	NÚMERO GABRIEL
Hendrickson	S-21966	GA8708-A
Hendrickson	B-22046 / C-21623 / C-22045 / C-22046 / C-21624 / S-21624	GA8710-A
Hendrickson	B-12514-007 / S-11651 / S-13159 / S-2066 / S-404	GA9082-A
Hendrickson	B-12514-008 / B-3830 / C-22173 / S-3467 / S-3830 / B-12514-008 / B-12514-010 / 36514-2 / 36514-8	GA9122-A
Hendrickson	C-20413 / C-20124 / S-20124	GA9265-A
Hendrickson	C-20010 / S-20010 / C-25559	GA9270-A
Hendrickson	45843-3 / B-8768 / S-8768	GA6910-A
Hendrickson	59823-2 (W26-455-9911) / 69782-002 / 69782-002 / 69782-2	GA9911-A
Holland (Neway)	90557016	GA7400-A
Holland (Neway)	905-57-173(RL196A-12) 905-57-223	GA8204-A
Holland (Neway)	XDSPN05360	GA8204-A
INT'L/NAVISTAR	350243C94	GA1191-A
INT'L/NAVISTAR	517559C9 / 517559C1	GA9082-A
INT'L/NAVISTAR	554772C1 / 1681748C1	GA9122-A
INT'L/NAVISTAR	2027911C1 / 2027911C2 / 2027911C3 / 1R12-1057	GA9648-A
INT'L/NAVISTAR	554783C1	GA6910-A
Iribus	Cityclass 500.324.098 / FR 1 5.000.954.176 / Tracer 5.000.954.176	GAA8013-A
Kenworth	1102-0020, 1102-0023, T81-1001	GAC7001-A
Kenworth	KW AEROCAB (MID 1999 & EARLIER)	GAC7064-A
Kenworth	K-303-14, K-303-15, K-303-6	GA9422-A
Kenworth	C81-1004, Airglide 400	GA9547-A
Kenworth	K-303-22, K-303-28	GA9622-A
Kenworth	T2000-1998 & POSTERIORES, R81-1002, 1102-K082	GAC7110-A
Link	1101-0043, 1102-0076	GAC7081-A
Link Cab & Seat Springs	1102-0074	GAC7064-A
Mack	227QS33	GAC7001-A
Mack	57QL310	GA9082-A
Mack Truck	57QL54M	GA8829-A
Mack Truck	227QS38	GAC5045-A
Man	81.43601.0017	GAA8017-A
Mercedes	A 382 327 7301 / OHL-16/17 / 0-500M/R5/RS / A 382 327 7201	GAA8013-A
Meritor	202796 / A2258F1410 / A2258E1461	GA8729-A
Navistar	2992101C1	GA9373-A
Navistar	2501293C1	GAC7001-A
Navistar	1699064C1, SZ 708077	GAC7064-A
Navistar	2501300C1	GAC7081-A
Navistar	3541731C1	GA1191-A
Navistar	1685174C1	GA8050-A
Navistar	554764C1	GA9069-A
Navistar	1670043C1, 1670073C1, 1686386C1, 2027911C1, 4670043C1	GA9371-A

INTERCAMBIOS EQUIPO ORIGINAL

MARCA	NÚMERO DE PARTE	NÚMERO GABRIEL
Navistar	554762C1	**GA9422-A**
Navistar	554799C1	**GA7140-A**
Navistar	554788C1	**GA7400-A**
Navistar/Fleetrite	1R12-1064	**GA9781-A**
Navistar/Fleetrite	1R13-250	**GA8708-A**
Navistar/Fleetrite	1R12-1059	**GA8829-A**
Navistar/Fleetrite	1R12-1058	**GA8852-A**
Neway	57009069	**GA9069-A**
Neway	57009422	**GA9422-A**
Neway	57008050	**GA8050-A**
Neway	905-57-168, 905-57-289, AR-250-12, AR-250-16, AR-250-17	**GA8749-A**
Neway	57007140	**GA7140-A**
Neway	90557257	**GA7140-A**
Neway	90557016, TC-144-4	**GA7400-A**
Neway	905-57-020 / 905-57-071 / 905-57-076 / 905-57-077 / 905-57-185 / AR-1215-1-G	**GA9122-A**
Neway	57006910	**GA6910-A**
Neway / Holland	905-57-167 / AR-250-14 / AR-250-15 / 90557288	**GA8748-A**
Neway / SAF Holland	905-57-006 / 905-57-027 / 905-57-037 / 905-57-054 / 905-57-075	**GA9082-A**
Peterbilt	03-01649 / 03-02038 / 03-02456 / 03-04759 / 03-06746 / 03-07112 / 03-10042 / 23-10042	**GA9069-A**
Peterbilt	03-07887	**GA8852-A**
Peterbilt	2903200 / 29-02454 / T81-6000	**GAC7036**
Reyco	23631-01	**GA8050-A**
Reyco	18813-01, 20018-01	**GA7555-A**
Ridewell	1003589069C	**GA9069-A**
Ridewell	1003587140C	**GA7140-A**
Ridewell	1003587400C, S788C	**GA7400-A**
SAF Holland	as-0039	**GA8050-A**
SAF Holland	57009422	**GA9422-A**
SAF Holland	57007140, 90557257	**GA7140-A**
SAF Holland	90554043	**GA9122-A**
Suspensions Inc.	202796	**GA8729-A**
Scania	670199	**GA7400-A**
Volvo	3130498	**GA8050-A**
Volvo	85101148, 3981326	**GA9422-A**
Volvo	85101151	**GA9781-A**
Volvo	3130502	**GA7140-A**
Volvo	3130488	**GA7400-A**
Volvo	85101145	**GA9069-A**

INTERCAMBIOS EQUIPO ORIGINAL

MARCA	NÚMERO DE PARTE	NÚMERO GABRIEL
Volvo	20396293 / 20413888 / 20505399 / 3934699 / 8079902 / 8084296 / 8097092 / 20733034	**GA8829-A**
Volvo	3130491	**GA9082-A**
Volvo	3130500 / 85101163	**GA9122-A**
Volvo	85101155	**GA9265-A**
Volvo	85101147	**GA9270-A**
Volvo	660003-3201	**GAC4074-A**
Volvo B7, B10M, B10 M 4, B10R, C10M	B 7 / 3 159 252 / F 4. 6. 10. 12. FL6 / 1 134 445	**GAA8017-A**
Watson & Chalin	AS-0039, Supersedes AT19J-6	**GA8050-A**
Watson And Chalin	AS0139	**GA9371-A**
Watson Chalin	AS-0127G	**GA9373-A**
Watson&Chalin	AS-0175	**GA8749-A**
Watson&Chalin	AS-0159-G, AS-0159-1G	**GA8774-A**
Watson&Chalin	AS-0077	**GA9069-A**
Watson&Chalin	AS-0017	**GA9422-A**
Watson&Chalin	AS-0008, AS-0032	**GA7140-A**
Watson&Chalin	AS-0003	**GA7400-A**

Criterios de evaluación de la garantía para las bolsas de aire

Las bolsas de aire de **Gabriel** están diseñadas para proporcionar años y miles de kilómetros de funcionamiento sin fallas. La durabilidad de las bolsas de aire **Gabriel** es tal que, a menudo, superan en vida útil a otros elementos de la suspensión como los amortiguadores, válvulas niveladoras o reguladores. Puesto que cada bolsa de aire individual se inspecciona detenidamente, midiéndosele la presión en la fábrica, resulta que la gran mayoría de las fallas prematuras y las consecuentes devoluciones bajo garantía, no se deben a defectos sino a abusos causados por otros problemas asociados con la suspensión. Las bolsas **Gabriel** están garantizadas por 1 Año, aplica para defectos en materiales y/o manufactura, dependiendo de su aplicación. Se ofrece una garantía sin cargo por parte del fabricante original, del representante del fabricante o de cualquier distribuidor de bolsas de aire de **Gabriel**. Todos los costos de mano de obra, así como costos incidentales, asociados con el cambio de las bolsas de aire defectuosas son responsabilidad del comprador o del usuario final.

Lista preventiva de mantenimiento

A continuación una lista de elementos que se pueden verificar cuando la camioneta o remolque está recibiendo mantenimiento periódico.

Nunca intente reparar la suspensión neumática en una camioneta o trailer con las bolsas de aire infladas.

1 Inspeccione el diámetro exterior de la bolsa de aire. Revise en búsqueda de signos de desgaste irregular o grietas debidas al calor.

2 Inspeccione las líneas de aire para asegurarse de que no exista contacto entre la línea de aire y la membrana de hule de la bolsa de aire. Las líneas de aire puede rozar y producir un orificio en una bolsa de aire muy rápidamente.

3 Revise que haya suficiente espacio alrededor de la circunferencia completa de la bolsa de aire cuando ésta se encuentre en su diámetro máximo.

4 Inspeccione el diámetro exterior del pistón para evitar que no haya acumulación de materiales extraños.

5 Se debe mantener la altura de navegación correcta. Todos los vehículos con bolsas de aire tienen una altura de navegación específica, establecida por el fabricante original de los equipos (O.E.M., por sus siglas en inglés).

6 Las válvulas niveladoras (o válvulas de control de la altura) juegan un importante papel para asegurar que el sistema total de bolsas de aire funcione como es requerido. Límpielas, inspecciónelas y sustitúyalas si es necesario.

7 Asegúrese de tener los amortiguadores apropiados y de revisar que no haya fugas del aceite hidráulico ni conectores terminales desgastados o rotos. Si se encuentra un amortiguador roto reemplácelo inmediatamente.

8 Revise el apriete de todos los artículos de correcta ferretería de montaje (tuercas y pernos) Si están flojos, apriételos según las especificaciones del fabricante. No los apriete demasiado.

9 APROBADOS
Los agentes de limpieza aprobados son el jabón y agua, alcohol metílico y alcohol isopropílico.

NO APROBADOS
Los agentes de limpieza no aprobados incluyen todos los solventes orgánicos, las flamas abiertas, sustancias abrasivas y la limpieza con vapor presurizado directo.

PROBLEMA - CAUSA - SOLUCIÓN

Problema y causa			Solución
DAÑO DE MEMBRANA DE HULE POR COMPONENTES DE LA BOLSA 1. Daño de membrana de hule por componentes metálicos.	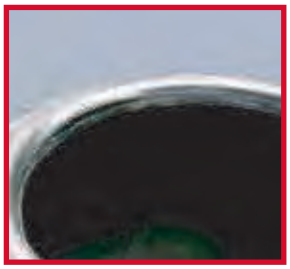		1. Evite conducir sin presión en la suspensión neumática.
TORNILLOS DAÑADOS 1. Roscas dañadas.			1. No exceder el torque recomendado de acuerdo al manual de mentenimiento de su unidad.
SOBRE EXTENSIÓN 1. Suspensión sin control de sobre extensión. 2. Válvula de nivel ajustado incorrectamente 3. Bolsa de aire instalada incorrectamente.			1. Comprobar la instalación de los amortiguadores. 2. Comprobar y ajustar la válvula de control de nivel. 3. Verifique que la bolsa de aire este en la aplicación correcta.
ABRASIÓN 1. Daño a membrana de hule por contacto con piezas de chasis u otros componentes de suspensión. 2. Daño a membrana de hule por objetos ajenos al vehículo.			1. Verifique que la bolsa de aire esta en la aplicación correcta. 2. Revise regularmente y quite los objetos extraños pegados entre la membrana de hule y el pistón. 3. Verifique que la bolsa de aire este en la aplicación correcta.

PROBLEMA - CAUSA - SOLUCIÓN

Problema y causa			Solución
CONTAMINACIÓN QUÍMICA 1. Uso de aceites o lubricantes 1. Uso de pintura o productos químicos.			1. Evitar el uso de lubricantes o limpiadores que contengan aceites minerales. 2. Proteger la bolsa de aire al repintar el vehículo. 3. Evitar derrame de material o producto que tenga contacto con la bolsa de aire.
RUPTURA 1. Sobrecarga. 1. Que excede la presión maxima de operación.			1. No exceder el peso máximo permitido del vehículo. 2. Verificar la válvula de control de nivel.

Gabriel

CONTACTO
info.gabriel@somosgrupo-a.com
01 800 900 2886 interior de la República
55 5321 0200 Ciudad de México o Zona metropolitana
(52) 55 5321 0200 Lada desde el Exterior de la República

www.gabriel.com.mx

Visita nuestra página oficial: www.gabriel.com.mx

Síguenos en redes sociales

Descarga nuestra APP

• Disponible para IOS y Android

Available on the App Store

GET IT ON Google Play